防爆穿线盒系列

SZ 系列 • 产品选型与技术资料

上海鑫中兴防爆科技有限公司

产品目录

SZ-BHC-III 不锈钢防爆穿线盒（A-H结构）

SZ-BHC-III 防爆穿线盒（平盖式A-H结构）

SZ-BHC-III 铸钢防爆穿线盒（直通、分支与转向）

按用途、连接形式、材质及尺寸选型。订货请提供完整型号、所需配置、接口规格和数量。

产品图片展示相应结构外观，尺寸及具体配置按本款选型表查阅。

SZ-BHC-III 不锈钢防爆穿线盒（A-H结构）

SZ-BHC-III 不锈钢防爆穿线盒用于管线穿引、转向及分支，提供A至H八种结构。引入口提供G1/2至G4及对应NPT规格，可按管口方向和螺纹形式选型，防腐等级为WF2。

SZ-BHC不锈钢B型实物图

SZ-BHC不锈钢C型实物图

SZ-BHC不锈钢D型实物图

SZ-BHC不锈钢E型实物图

SZ-BHC不锈钢F型实物图

SZ-BHC不锈钢G型实物图

SZ-BHC不锈钢H型实物图

技术参数

项目	参数与配置
外壳材质	不锈钢
用途	线路穿引、转向及分支
防护等级	IP65 / IP66
外露紧固件	不锈钢
执行标准	GB 3836.1、GB 3836.3、GB 3836.31
防腐等级	WF2
引入口规格	G1/2～G4及对应NPT规格
结构形式	A、B、C、D、E、F、G、H

产品特点

- 通过不同结构形式满足线路直通、转向及分支需要。
- 壳体设置可开启盖板，便于穿线操作。
- 采用不锈钢外露紧固件。
- G与NPT两种螺纹规格在选型表中逐行列出。

适用范围

- 用于石油采炼、存储、化工、医药等场所的管线布线。
- 适用爆炸性气体环境1区、2区，以及可燃性粉尘环境21区、22区；选型应与现场条件及产品实际防爆标志一致。

型号选择

- 先选择A至H结构与所需管口方向，再确定G或NPT螺纹类型及规格。
- 订货写明不锈钢型、结构代码及完整螺纹规格。

SZ-BHC-III 结构形式选择

结构代码	原图型号
A	SZ-BHC-III-A
B	SZ-BHC-III-B
C	SZ-BHC-III-C
D	SZ-BHC-III-D
E	SZ-BHC-III-E
F	SZ-BHC-III-F
G	SZ-BHC-III-G

结构代码	原图型号
H	SZ-BHC-III-H

SZ-BHC-III 引入口螺纹选项

G管螺纹	NPT螺纹
G1/2"	NPT1/2
G3/4"	NPT3/4
G1"	NPT1
G1 1/4"	NPT1 1/4
G1 1/2"	NPT1 1/2
G2"	NPT2
G2 1/2"	NPT2 1/2
G3"	NPT3
G4"	NPT4

外形与安装

- 连接前核对管线与穿线盒的螺纹类型和规格。
- 按所选结构安排管口方向，安装空间依据对应配置的配套图纸核对。

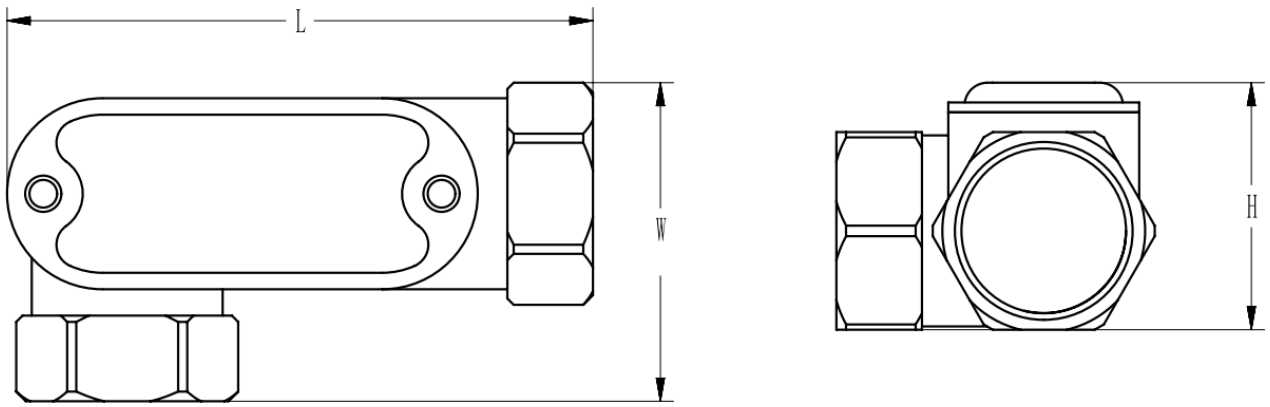

SZ-BHC不锈钢E型H/L/W配套图

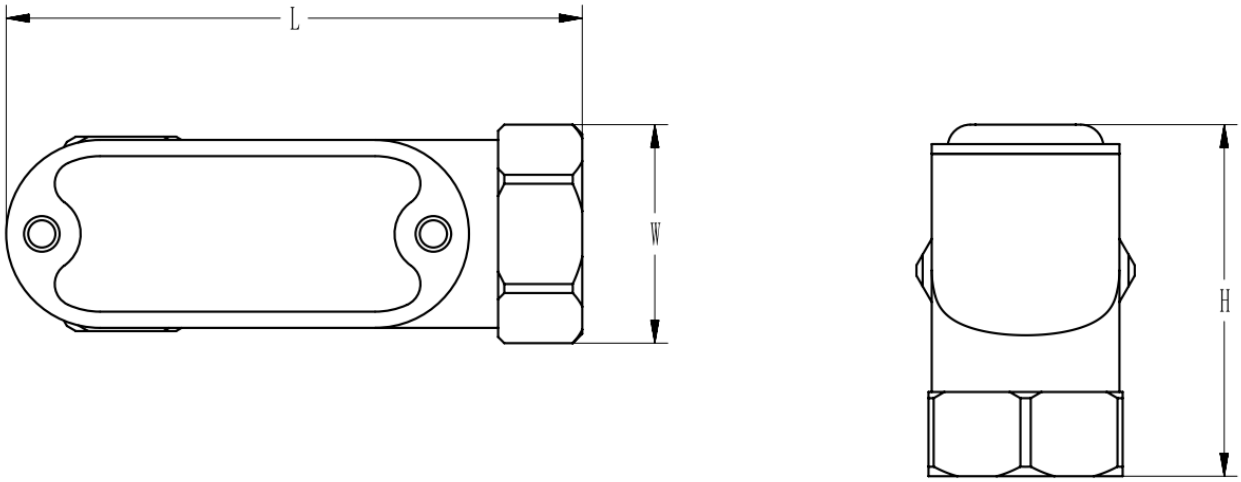

SZ-BHC不锈钢F型H/L/W配套图

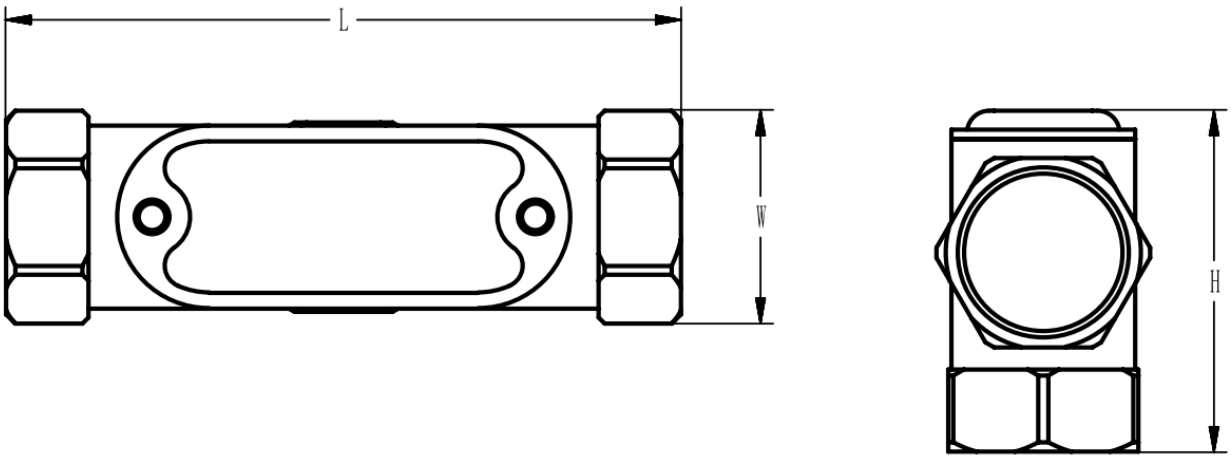

SZ-BHC不锈钢G型H/L/W配套图

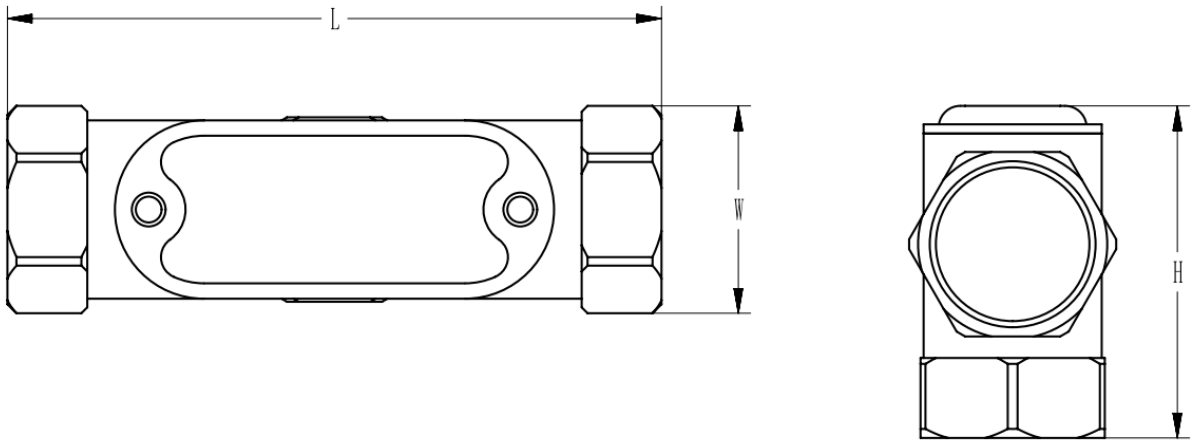

SZ-BHC不锈钢H型H/L/W配套图

选型询价

请提供型号 SZ-BHC-III、数量、连接接口及所需配置。电话：021-63612218。

SZ-BHC-III 防爆穿线盒（平盖式A-H结构）

SZ-BHC-III 平盖式防爆穿线盒用于管线穿引、转向及分支，提供A至H结构，表列管内径Φ15至Φ50 mm、G1/2至G2管螺纹规格。每种结构分别给出L、W、H，便于按管线走向和安装空间选择。

SZ-BHC平盖式B型实物图

SZ-BHC平盖式C型实物图

SZ-BHC平盖式D型实物图

SZ-BHC平盖式E型实物图

SZ-BHC平盖式F型实物图

SZ-BHC平盖式G型实物图

SZ-BHC平盖式H型实物图

技术参数

项目	参数与配置
用途	线路穿引、转向及分支
防护等级	IP65 / IP66
外露紧固件	不锈钢
执行标准	GB 3836.1、GB 3836.3、GB 3836.31
结构形式	A、B、C、D、E、F、G、H
管螺纹规格	G1/2、G3/4、G1、G1 1/4、G1 1/2、G2
表列管内径	Φ15、Φ20、Φ25、Φ32、Φ40、Φ50 mm

产品特点

- 通过不同结构形式满足线路直通、转向及分支需要。
- 壳体设置可开启盖板，便于穿线操作。
- 采用不锈钢外露紧固件。

适用范围

- 用于石油采炼、存储、化工、医药等场所的管线布线。
- 适用爆炸性气体环境1区、2区，以及可燃性粉尘环境21区、22区；选型应与现场条件及产品实际防爆标志一致。

型号选择

- 先按管线方向及分支数量选择结构，再按管螺纹规格选择对应尺寸。
- 同一螺纹规格在不同结构中的外形尺寸可能不同，按所选结构的表格逐项核对。
- 订货时注明平盖式、结构代码、螺纹规格及所需材质。

SZ-BHC-III A型管螺纹与外形尺寸

管内径（mm）	管螺纹规格	L（mm）	W（mm）	H（mm）
φ15	G1/2	103	30.5	36.5
φ20	G3/4	112	36	43.5
φ25	G1	128.5	44.5	51.5
φ32	G1 1/4	170	58	66
φ40	G1 1/2	180	62	76
φ50	G2	248	76	97

021-63612218 | https://shzxfb.com
上海市奉贤区大叶公路8188号8幢

SZ-BHC-III B型管螺纹与外形尺寸

管内径（mm）	管螺纹规格	L（mm）	W（mm）	H（mm）
φ15	G1/2	103	43.8	36.8
φ20	G3/4	111.5	49.5	43.8
φ25	G1	128.5	58	51.5
φ32	G1 1/4	170	79	66
φ40	G1 1/2	180	84	76
φ50	G2	248	96	97

SZ-BHC-III C型管螺纹与外形尺寸

管内径（mm）	管螺纹规格	L（mm）	W（mm）	H（mm）
φ15	G1/2	103	57	36.8
φ20	G3/4	115	60	43.8
φ25	G1	128.5	73	51.5
φ32	G1 1/4	170	100	66
φ40	G1 1/2	180	105	76
φ50	G2	248	116	97

SZ-BHC-III D型管螺纹与外形尺寸

管内径（mm）	管螺纹规格	L（mm）	W（mm）	H（mm）
φ15	G1/2	96	43.8	36.8
φ20	G3/4	107	49.5	43.8
φ25	G1	121.5	58	51.5
φ32	G1 1/4	160	100	66
φ40	G1 1/2	170	105	76
φ50	G2	228	116	97

SZ-BHC-III E型管螺纹与外形尺寸

管内径（mm）	管螺纹规格	L（mm）	W（mm）	H（mm）
φ15	G1/2	96	43.8	36.8
φ20	G3/4	107	49.5	43.8
φ25	G1	121.5	58	51.5

产品型号：SZ-BHC-III 防爆穿线盒（平盖式A—H结构）

管内径（mm）	管螺纹规格	L（mm）	W（mm）	H（mm）
φ32	G1 1/4	160	100	66
φ40	G1 1/2	170	105	76
φ50	G2	228	116	97

SZ-BHC-III F型管螺纹与外形尺寸

管内径（mm）	管螺纹规格	L（mm）	W（mm）	H（mm）
φ15	G1/2	103	30.5	50
φ20	G3/4	106	36.8	60
φ25	G1	121.5	44.4	66.5
φ32	G1 1/4	160	58	87
φ40	G1 1/2	170	62	98
φ50	G2	228	76	117

SZ-BHC-III G型管螺纹与外形尺寸

管内径（mm）	管螺纹规格	L（mm）	W（mm）	H（mm）
φ15	G1/2	110	31	55
φ20	G3/4	118	36	60
φ25	G1	128.5	44.4	66.5
φ32	G1 1/4	170	58	87
φ40	G1 1/2	180	62	98
φ50	G2	248	76	117

SZ-BHC-III H型管螺纹与外形尺寸

管内径（mm）	管螺纹规格	L（mm）	W（mm）	H（mm）
φ15	G1/2	80	31	46
φ20	G3/4	78	36	48
φ25	G1	107	42	60
φ32	G1 1/4	114	51	63
φ40	G1 1/2	130	56	71
φ50	G2	166	72	90

外形与安装

- 连接前核对管线与穿线盒的螺纹类型和规格。
- 按所选结构图中的L、W、H预留安装及开盖操作空间。

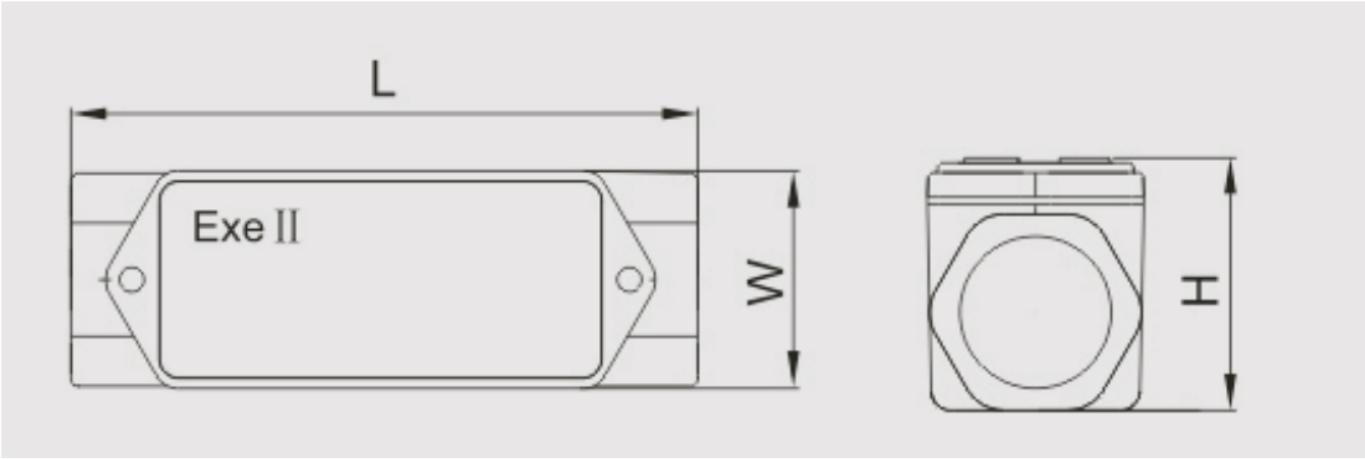

SZ-BHC平盖式A型L/W/H配套图

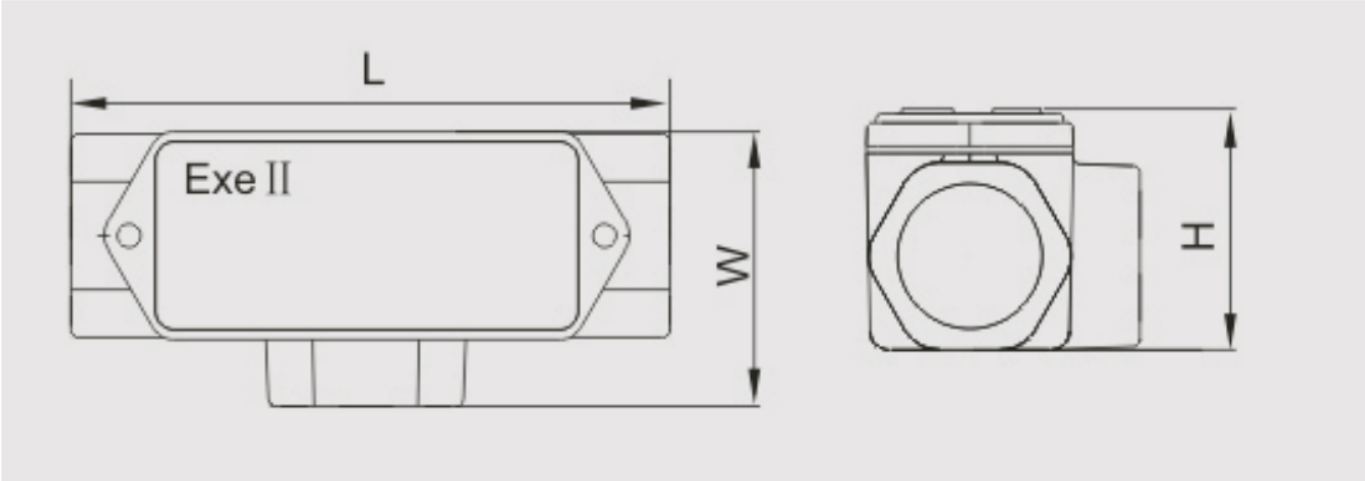

SZ-BHC平盖式B型L/W/H配套图

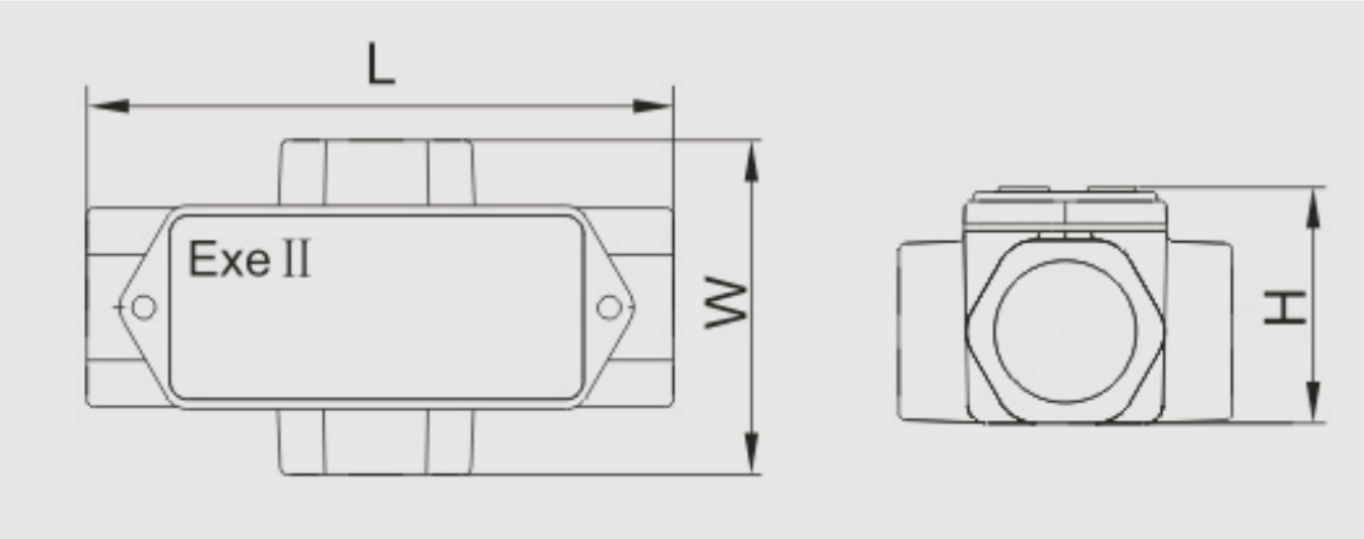

SZ-BHC平盖式C型L/W/H配套图

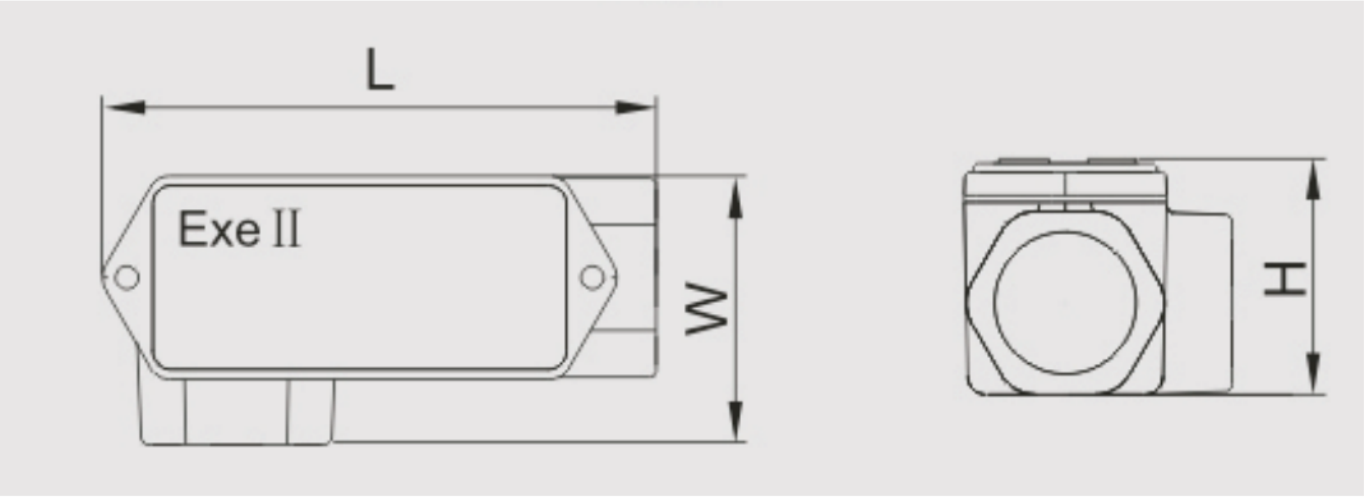

SZ-BHC平盖式D型L/W/H配套图

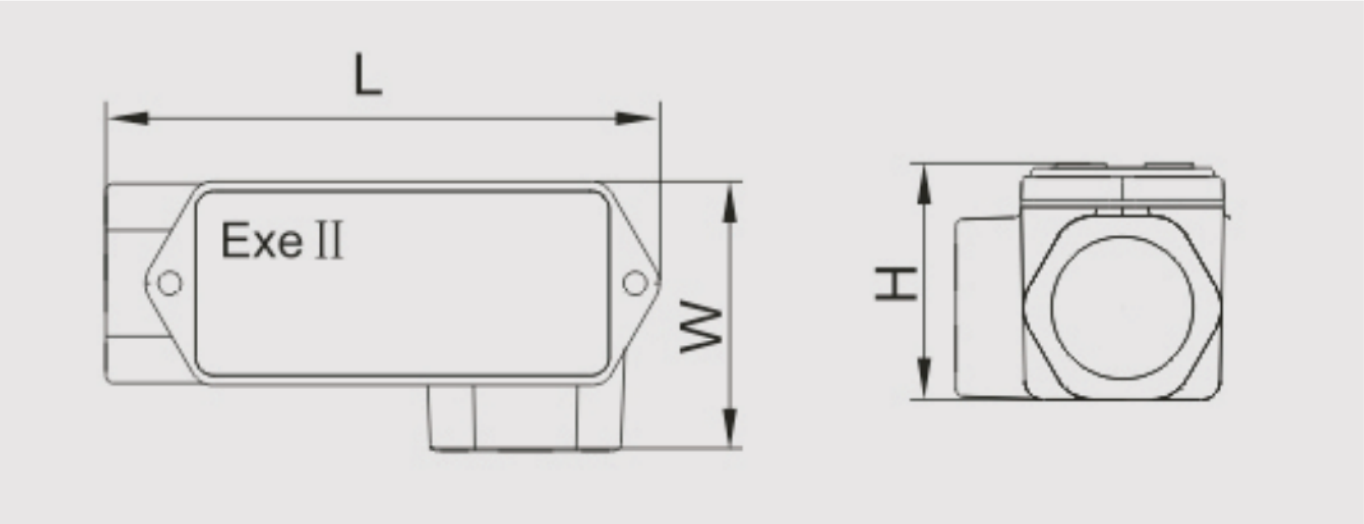

SZ-BHC平盖式E型L/W/H配套图

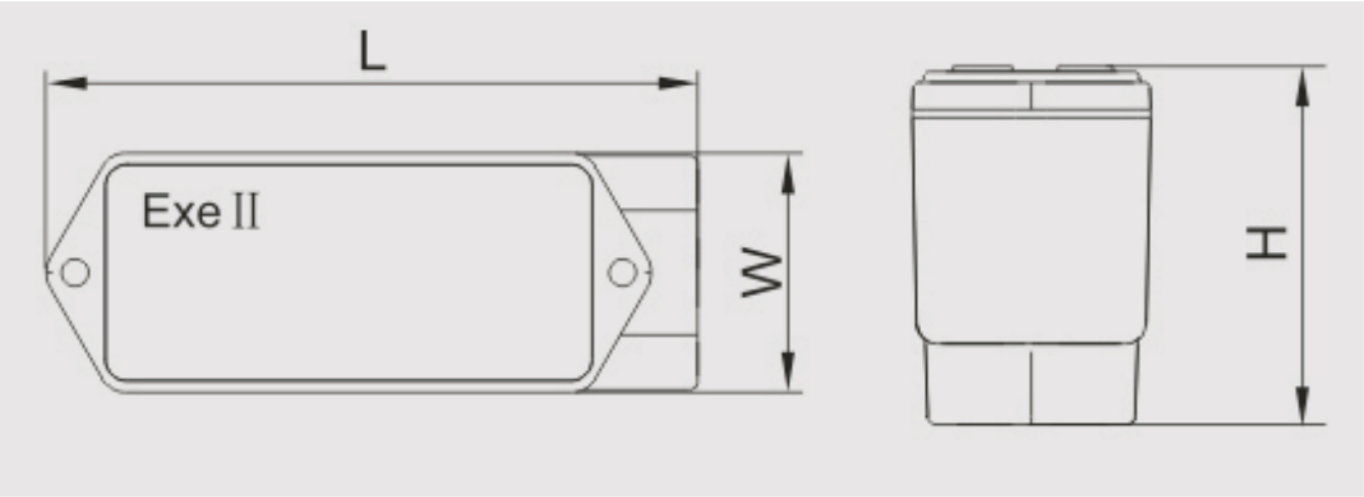

SZ-BHC平盖式F型L/W/H配套图

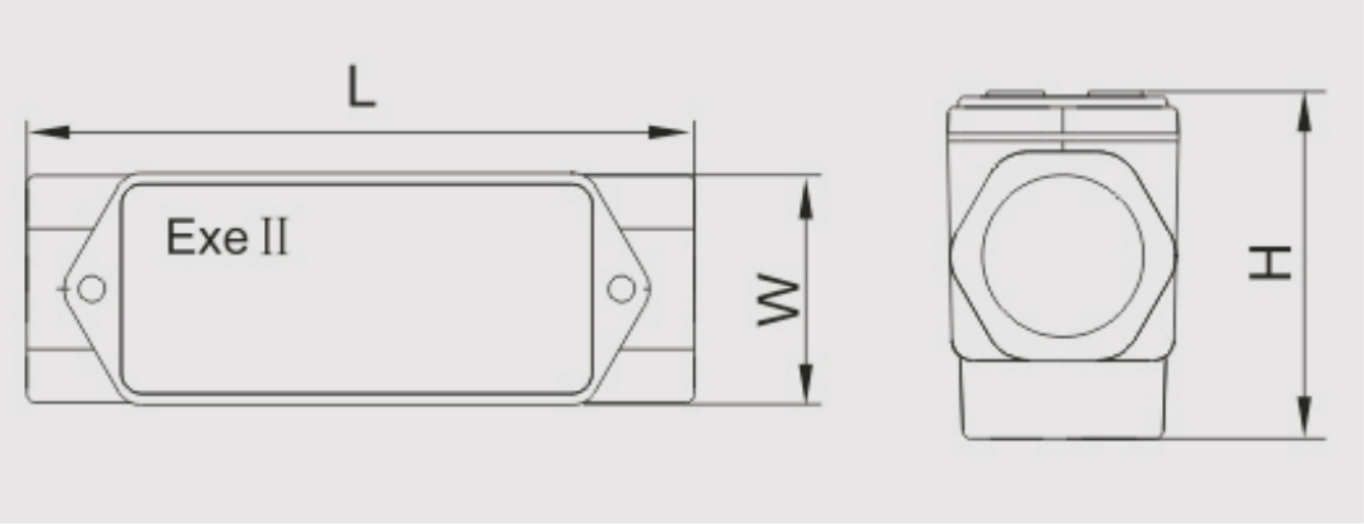

SZ-BHC平盖式G型L/W/H配套图

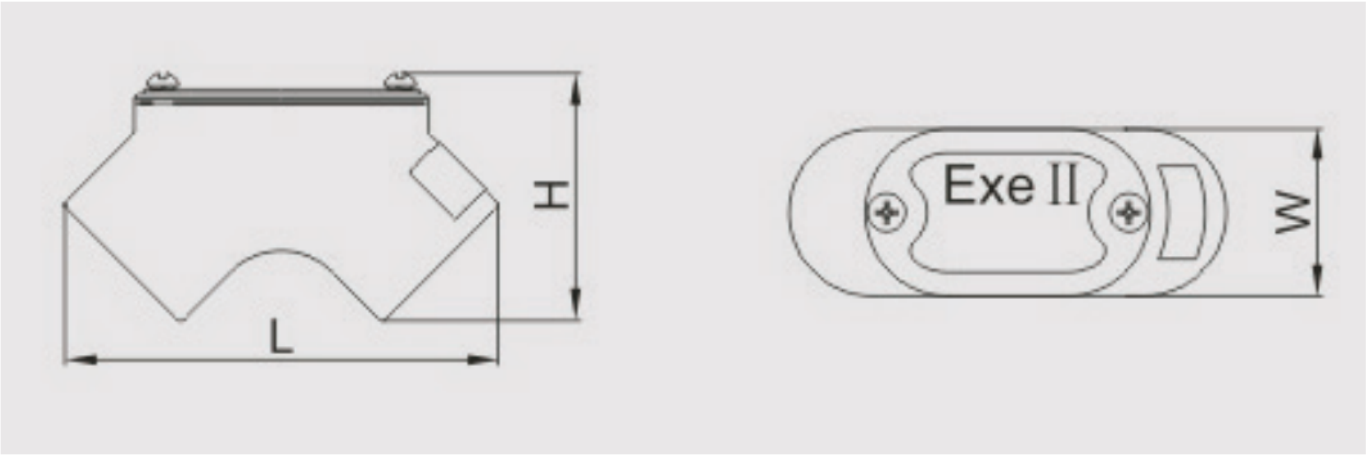

SZ-BHC平盖式H型L/W/H配套图

选型询价

请提供型号 SZ-BHC-III、数量、连接接口及所需配置。电话：021-63612218。

SZ-BHC-III 铸钢防爆穿线盒（直通、分支与转向）

SZ-BHC-III 铸钢防爆穿线盒用于管线穿引与转向，可选择直通、三通、四通、左通、右通、后弯通及元宝通结构。按各结构选型表选择G管螺纹和L、W、H尺寸，其中四通表列G3/4和G1两种规格。

SZ-BHC铸钢三通实物图

SZ-BHC铸钢四通实物图

SZ-BHC铸钢左通实物图

SZ-BHC铸钢右通实物图

SZ-BHC铸钢后弯通实物图

SZ-BHC铸钢元宝通实物图

技术参数

项目	参数与配置
外壳材质	铸钢
用途	线路穿引、转向及分支
防护等级	IP65 / IP66
外露紧固件	不锈钢
执行标准	GB 3836.1、GB 3836.3、GB 3836.31
结构形式	直通、三通、四通、左通、右通、后弯通、元宝通
表面处理	镀锌
管螺纹规格	G1/2～G2；四通表列G3/4和G1

产品特点

- 通过不同结构形式满足线路直通、转向及分支需要。
- 壳体设置可开启盖板，便于穿线操作。
- 采用不锈钢外露紧固件。
- 铸钢壳体表面采用镀锌处理。

适用范围

- 用于石油采炼、存储、化工、医药等场所的管线布线。
- 适用爆炸性气体环境1区、2区，以及可燃性粉尘环境21区、22区；选型应与现场条件及产品实际防爆标志一致。

型号选择

- 先按管线方向及分支数量选择结构，再按管螺纹规格选择对应尺寸。
- 同一螺纹规格在不同结构中的外形尺寸可能不同，按所选结构的表格逐项核对。
- 四通按表列G3/4或G1选型，其他结构按各自列出的规格选择；订货写明中文结构名称。

SZ-BHC-III 直通管螺纹与外形尺寸

管螺纹规格	结构形式	L（mm）	W（mm）	H（mm）
G1/2	直通	106	31	33
G3/4	直通	115	39	40
G1	直通	136	43	52
G1 1/4	直通	164	55	61
G1 1/2	直通	167	62	67
G2	直通	195	78	82

SZ-BHC-III 三通管螺纹与外形尺寸

管螺纹规格	结构形式	L（mm）	W（mm）	H（mm）
G1/2	三通	108	44	34
G3/4	三通	115	53	41
G1	三通	136	61	52
G1 1/4	三通	164	73	61
G1 1/2	三通	170	78	68
G2	三通	196	94	83

SZ-BHC-III 四通管螺纹与外形尺寸

管螺纹规格	结构形式	L（mm）	W（mm）	H（mm）
G3/4	四通	117	68	41
G1	四通	136	73	52

SZ-BHC-III 左通管螺纹与外形尺寸

管螺纹规格	结构形式	L（mm）	W（mm）	H（mm）
G1/2	左通	99	46	34
G3/4	左通	107	53	41
G1	左通	126	59	51
G1 1/4	左通	150	71	61
G1 1/2	左通	156	84	80
G2	左通	179	100	81

SZ-BHC-III 右通管螺纹与外形尺寸

管螺纹规格	结构形式	L（mm）	W（mm）	H（mm）
G1/2	右通	99	46	34
G3/4	右通	107	53	41
G1	右通	126	59	51
G1 1/4	右通	150	71	61
G1 1/2	右通	156	84	66
G2	右通	179	100	81

SZ-BHC-III 后弯通管螺纹与外形尺寸

管螺纹规格	结构形式	L（mm）	W（mm）	H（mm）
G1/2	后弯通	98	32	50
G3/4	后弯通	108	37	57
G1	后弯通	125	42	66
G1 1/4	后弯通	148	57	77
G1 1/2	后弯通	160	63	66
G2	后弯通	186	81	104

SZ-BHC-III 元宝通管螺纹与外形尺寸

管螺纹规格	结构形式	L（mm）	W（mm）	H（mm）
G1/2	元宝通	79	28	45
G3/4	元宝通	86	32	49
G1	元宝通	97	40	58
G1 1/4	元宝通	117	49	77
G1 1/2	元宝通	127	54	87
G2	元宝通	157	68	95

外形与安装

- 连接前核对管线与穿线盒的螺纹类型和规格。
- 按所选结构图中的L、W、H预留安装及开盖操作空间。

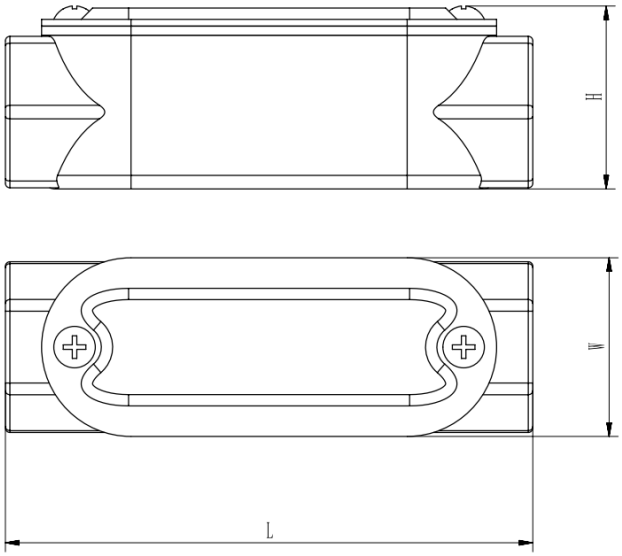

SZ-BHC铸钢直通L/W/H配套图

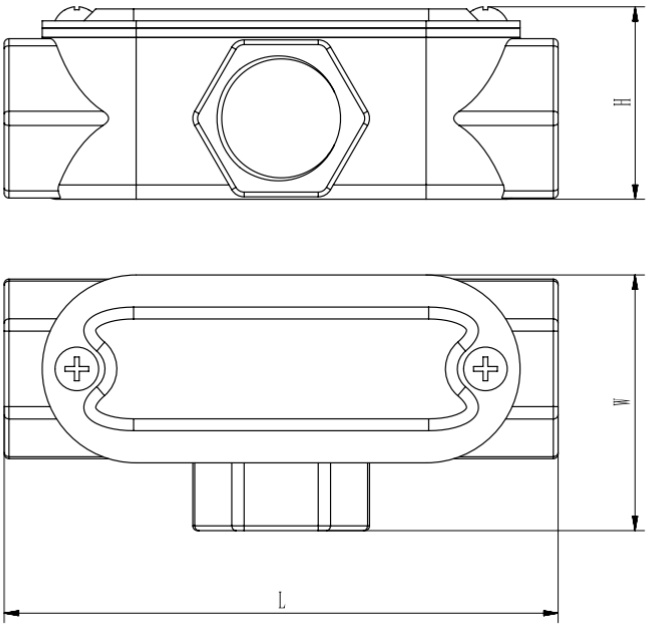

SZ-BHC铸钢三通L/W/H配套图

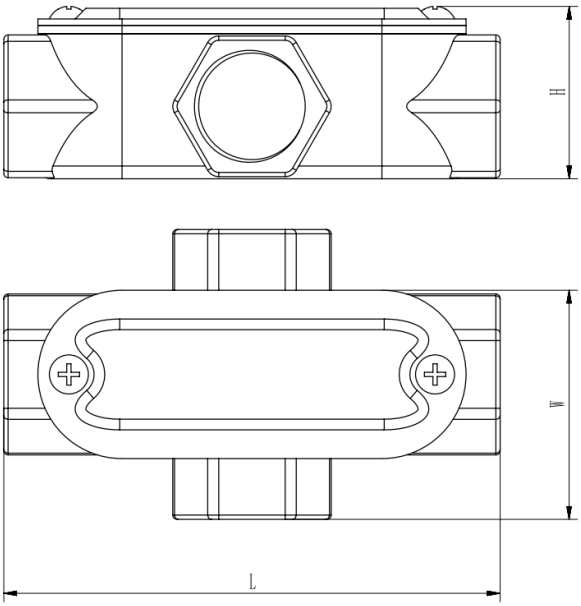

SZ-BHC铸钢四通L/W/H配套图

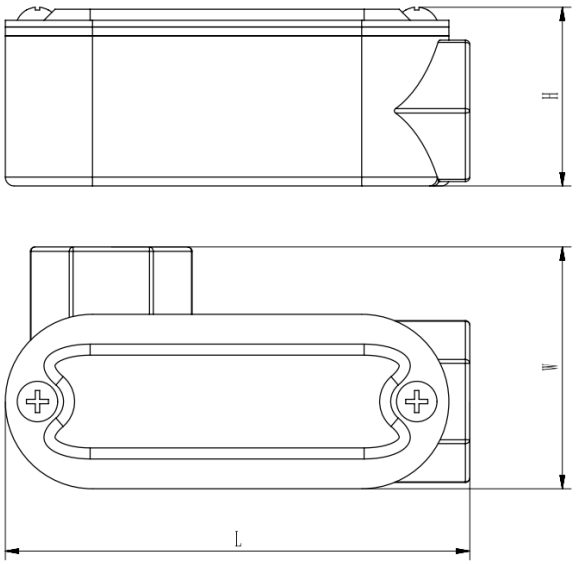

SZ-BHC铸钢左通L/W/H配套图

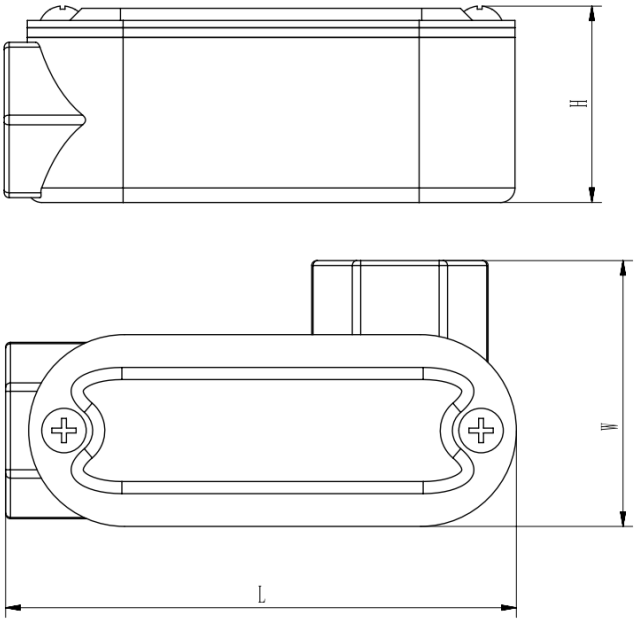

SZ-BHC铸钢右通L/W/H配套图

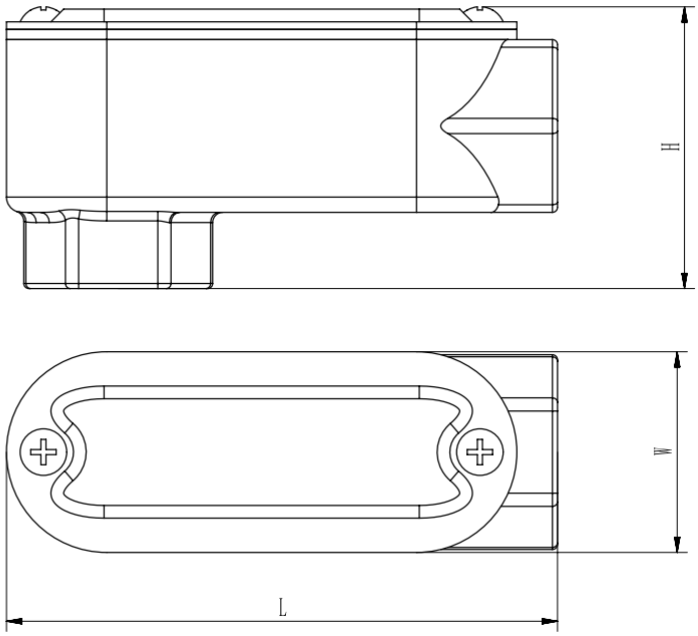

SZ-BHC铸钢后弯通L/W/H配套图

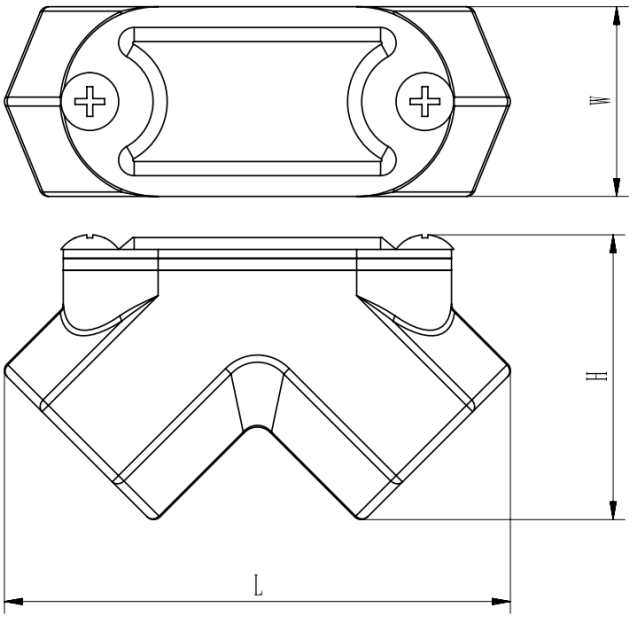

SZ-BHC铸钢元宝通L/W/H配套图

选型询价

请提供型号 SZ-BHC-III、数量、连接接口及所需配置。电话：021-63612218。