防爆电缆夹紧密封接头系列

SZ 系列 • 产品选型与技术资料

上海鑫中兴防爆科技有限公司

产品目录

SZ-XHSM-EX1-B 防爆单密封接头
SZ-XHSM-EX1-Bn 防爆单密封接头
SZ-XHSM-EX2 B 防爆单密封接头
SZ-XHSM-EX2 Bn 防爆单密封接头
SZ-XHSM-EX3 B 防爆铠装单密封接头
SZ-XHSM-EX3 Bn 防爆铠装单密封接头
SZ-XHSM-EX4 B 防爆非铠装双密封接头
SZ-XHSM-EX4 Bn 防爆非铠装双密封接头
SZ-XHSM-EX5 B 防爆铠装双密封接头
SZ-XHSM-EX5 Bn 防爆铠装双密封接头
SZ-XHSM-EX6 B 防爆填料函系列
SZ-XHSM-EX6 Bn 防爆填料函系列
SZ-BDM(X)-B 防爆单密封接头
SZ-BDM(X)-BN 防爆单密封接头
SZ-BDM(X)-BG 防爆单密封接头
SZ-BDM(X)-BH 防爆单密封接头
SZ-BDM(X)-E 防爆填料函系列
SZ-BDM(X)-F 防爆填料函系列
SZ-BDM(X)-G 防爆铠装双密封接头
SZ-BDM(X)-H 防爆铠装双密封接头
SZ-BDM(S)-B 防爆单密封接头
SZ-BDM(S)-BN 防爆单密封接头
SZ-BDM(S)-BG 防爆单密封接头
SZ-BDM(S)-BH 防爆单密封接头
SZ-BDM(S)-E 防爆填料函系列
SZ-BDM(S)-F 防爆填料函系列

SZ-BDM(S)-G 防爆铠装双密封接头

SZ-BDM(S)-H 防爆铠装双密封接头

SZ-BDM-CG 防冷流电缆接头

SZ-BDM-CH 防冷流电缆接头

SZ-BDM-TE 防爆填料函系列

SZ-BDM-TF 防爆填料函系列

SZ-BDM-TG 防爆铠装双密封接头

SZ-BDM-TH 防爆铠装双密封接头

SZ-BDM(X)-II-B 防爆单密封接头

SZ-BDM(X)-II-Bn 防爆单密封接头

SZ-BDM(X)-II-E 防爆填料函系列

SZ-BDM(X)-II-F 防爆填料函系列

SZ-BDM(X)-II-G 防爆铠装双密封接头

SZ-BDM(X)-II-H 防爆铠装双密封接头

SZ-BDM(S)-II-B 防爆单密封接头

SZ-BDM(S)-II-Bn 防爆单密封接头

SZ-BDM(S)-II-E 防爆填料函系列

SZ-BDM(S)-II-F 防爆填料函系列

SZ-BDM(S)-II-G 防爆铠装双密封接头

SZ-BDM(S)-II-H 防爆铠装双密封接头

SZ-BDM-B 防爆单密封接头

SZ-BDM-BN 防爆单密封接头

SZ-BDM-E 防爆填料函系列

SZ-BDM-F 防爆填料函系列

SZ-BDM-G 防爆铠装双密封接头

SZ-BDM-H 防爆铠装双密封接头

SZ-BDM-IV 防爆单密封接头

SZ-BDM-VI 防爆单密封接头

SZ-BDM-D 防爆单密封接头

按用途、连接形式、材质及尺寸选型。订货请提供完整型号、所需配置、接口规格和数量。

产品图片展示相应结构外观，尺寸及具体配置按本款选型表查阅。

SZ-XHSM-EX1-B 防爆单密封接头

SZ-XHSM-EX1-B为防爆单密封接头，采用单密封。用于非铠装电缆，采用电缆布线。材质可选304不锈钢、316L不锈钢、黄铜镀镍。

技术参数

项目	参数与配置
产品型号	SZ-XHSM-EX1-B
密封/结构类型	单密封
可选外壳材质	304不锈钢、316L不锈钢、黄铜镀镍
布线方式	电缆布线
防爆标志（按所选配置）	Ex eb IIC Gb; Ex tb IIIC Db
防护等级	IP66/IP68 (1.2m,1h)
适用电缆类型	非铠装电缆
工作温度	-45℃ ~ +105℃
密封圈材质	硅橡胶
结构代号	B：单外丝
防腐等级	WF2
材质编码	H：H59；G：304；S：316L
可选螺纹	公制 / NPT / G管螺纹
其他螺纹	可按要求定制

产品特点

- M 公制螺纹、NPT 螺纹及 G 管螺纹，其他可定制
- 密封圈采用硅橡胶材质，耐候性强
- 密封夹紧组件，适用更广的电缆规格

021-63612218 | https://shzxfb.com
上海市奉贤区大叶公路8188号8幢

适用范围

- 适用于石油开采、 炼油、 化工、 军工等危险环境场所
- 适用于爆炸性气体环境 1 区、2 区场所
- 适用于非铠装电缆，电缆布线

型号选择

- 按螺纹规格、电缆结构和电缆外径选择配置；安装前按完整型号核对配套图纸。
- 订货写明完整产品型号、螺纹形式和规格、材质、数量。
- 锁母、密封垫圈、接地片、护罩等附件按用户要求配置。
- 订货型号由设计型号、B/Bn结构、螺纹规格、材质代号及WF2组成。

SZ-XHSM-EX1-B 螺纹规格选择

公制螺纹A	NPT螺纹A	G螺纹A
M16*1.5S	3/8S	3/8"S
M16*1.5	3/8	3/8"
M20*1.5S	1/2S	1/2"S
M20*1.5	1/2	1/2"
M25*1.5S	3/4S	3/4"S
M25*1.5	3/4	3/4"
M32*1.5S	1S	1"S
M32*1.5	1	1"
M40*1.5S	1 1/4S	1 1/4"S
M40*1.5	1 1/4	1 1/4"
M50*1.5S	1 1/2S	1 1/2"S
M50*1.5	1 1/2	1 1/2"
M63*1.5S	2S	2"S
M63*1.5	2	2"

外形与安装

- 用于电缆布线；安装前按完整产品型号核对配套图纸、电缆外径、螺纹接口及安装空间。
- 按所选结构配置锁母、密封垫圈、接地片或护罩。

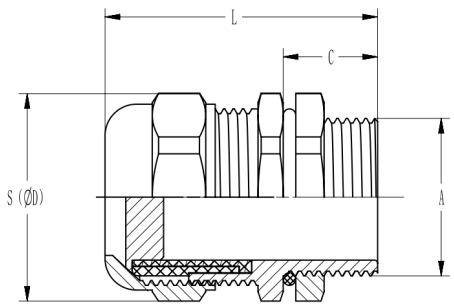

外形尺寸代号图

选型询价

请提供型号 SZ-XHSM-EX1-B、数量、连接接口及所需配置。电话：021-63612218。

SZ-XHSM-EX1-Bn 防爆单密封接头

SZ-XHSM-EX1-Bn为防爆单密封接头，采用单密封。用于非铠装电缆，采用电缆布线。材质可选304不锈钢、316L不锈钢、黄铜镀镍。

技术参数

项目	参数与配置
产品型号	SZ-XHSM-EX1-Bn
密封/结构类型	单密封
可选外壳材质	304不锈钢、316L不锈钢、黄铜镀镍
布线方式	电缆布线
防爆标志（按所选配置）	Ex eb IIC Gb; Ex tb IIIC Db
防护等级	IP66/IP68 (1.2m,1h)
适用电缆类型	非铠装电缆
工作温度	-45℃ ~ +105℃
密封圈材质	硅橡胶
结构代号	Bn：一内一外
防腐等级	WF2
材质编码	H：H59；G：304；S：316L
可选螺纹	公制 / NPT / G管螺纹
其他螺纹	可按要求定制

产品特点

- M 公制螺纹、NPT 螺纹及 G 管螺纹，其他可定制
- 密封圈采用硅橡胶材质，耐候性强
- 密封夹紧组件，适用更广的电缆规格

适用范围

- 适用于石油开采、 炼油、 化工、 军工等危险环境场所
- 适用于爆炸性气体环境 1 区、2 区场所

021-63612218 | https://shzxfb.com
上海市奉贤区大叶公路8188号8幢

- 适用于非铠装电缆，电缆布线

型号选择

- 按螺纹规格、电缆结构和电缆外径选择配置；安装前按完整型号核对配套图纸。
- 订货写明完整产品型号、螺纹形式和规格、材质、数量。
- 锁母、密封垫圈、接地片、护罩等附件按用户要求配置。
- 订货型号由设计型号、B/Bn结构、螺纹规格、材质代号及WF2组成。

SZ-XHSM-EX1-Bn 螺纹规格选择

公制螺纹A	NPT螺纹A	G螺纹A
M16*1.5S	3/8S	3/8"S
M16*1.5	3/8	3/8"
M20*1.5S	1/2S	1/2"S
M20*1.5	1/2	1/2"
M25*1.5S	3/4S	3/4"S
M25*1.5	3/4	3/4"
M32*1.5S	1S	1"S
M32*1.5	1	1"
M40*1.5S	1 1/4S	1 1/4"S
M40*1.5	1 1/4	1 1/4"
M50*1.5S	1 1/2S	1 1/2"S
M50*1.5	1 1/2	1 1/2"
M63*1.5S	2S	2"S
M63*1.5	2	2"

外形与安装

- 用于电缆布线；安装前按完整产品型号核对配套图纸、电缆外径、螺纹接口及安装空间。
- 按所选结构配置锁母、密封垫圈、接地片或护罩。

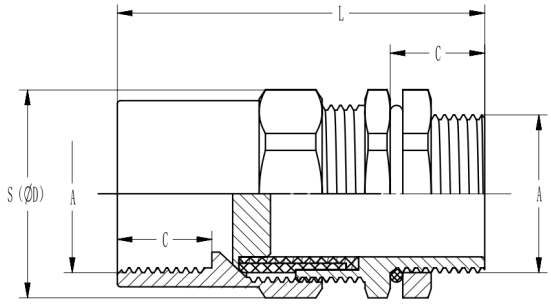

外形尺寸代号图

选型询价

请提供型号 SZ-XHSM-EX1-Bn、数量、连接接口及所需配置。电话：021-63612218。

SZ-XHSM-EX2 B 防爆单密封接头

SZ-XHSM-EX2 B为防爆单密封接头，采用单密封。用于非铠装电缆，采用电缆布线。材质可选304不锈钢、316L不锈钢、黄铜镀镍。

技术参数

项目	参数与配置
产品型号	SZ-XHSM-EX2 B
密封/结构类型	单密封
可选外壳材质	304不锈钢、316L不锈钢、黄铜镀镍
布线方式	电缆布线
防爆标志（按所选配置）	Ex db IIC Gb; Ex eb IIC Gb; Ex tb IIIC Db
防护等级	IP66/IP68 (1.2m,1h)
适用电缆类型	非铠装电缆
工作温度	-45℃ ~ +135℃
密封圈材质	硅橡胶
结构代号	B：单外丝
防腐等级	WF2
材质编码	H：H59；G：304；S：316L
可选螺纹	公制 / NPT / G管螺纹
其他螺纹	可按要求定制

产品特点

- M 公制螺纹、NPT 螺纹及 G 管螺纹，其他可定制
- 密封圈采用硅橡胶材质，耐候性强
- 密封夹紧组件，适用更广的电缆规格

适用范围

- 适用于石油开采、 炼油、 化工、 军工等危险环境场所

021-63612218 | https://shzxfb.com
上海市奉贤区大叶公路8188号8幢

- 适用于爆炸性气体环境 1 区、2 区场所
- 适用于非铠装电缆，电缆布线

型号选择

- 按螺纹规格、电缆结构和电缆外径选择配置；安装前按完整型号核对配套图纸。
- 订货写明完整产品型号、螺纹形式和规格、材质、数量。
- 锁母、密封垫圈、接地片、护罩等附件按用户要求配置。
- 订货型号由设计型号、B/Bn结构、螺纹规格、材质代号及WF2组成。

SZ-XHSM-EX2 B 螺纹规格选择

公制螺纹A	NPT螺纹A	G螺纹A
M20×1.5S	1/2S	1/2"S
M20×1.5	1/2	1/2"
M25×1.5S	3/4S	3/4"S
M25×1.5	3/4	3/4"
M32×1.5S	1S	1"S
M32×1.5	1	1"
M40×1.5S	1 1/4S	1 1/4"S
M40×1.5	1 1/4	1 1/4"
M50×1.5S	1 1/2S	1 1/2"S
M50×1.5	1 1/2	1 1/2"
M63×1.5S	2S	2"S
M63×1.5	2	2"
M75×1.5S	2 1/2S	2 1/2"S
M75×1.5	2 1/2	2 1/2"
M90×2S	3S	3"S
M90×2	3	3"
M115×2S	4S	4"S
M115×2	4	4"

外形与安装

- 用于电缆布线；安装前按完整产品型号核对配套图纸、电缆外径、螺纹接口及安装空间。
- 按所选结构配置锁母、密封垫圈、接地片或护罩。

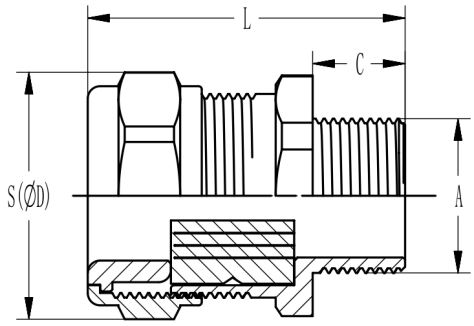

外形尺寸代号图

选型询价

请提供型号 SZ-XHSM-EX2 B、数量、连接接口及所需配置。电话：021-63612218。

SZ-XHSM-EX2 Bn 防爆单密封接头

SZ-XHSM-EX2 Bn为防爆单密封接头，采用单密封。用于非铠装电缆，采用钢管布线。材质可选304不锈钢、316L不锈钢、黄铜镀镍。

技术参数

项目	参数与配置
产品型号	SZ-XHSM-EX2 Bn
密封/结构类型	单密封
可选外壳材质	304不锈钢、316L不锈钢、黄铜镀镍
布线方式	钢管布线
防爆标志（按所选配置）	Ex db IIC Gb; Ex eb IIC Gb; Ex tb IIIC Db
防护等级	IP66/IP68 (1.2m,1h)
适用电缆类型	非铠装电缆
工作温度	-45℃ ~ +135℃
密封圈材质	硅橡胶
结构代号	Bn：一内一外
防腐等级	WF2
材质编码	H：H59；G：304；S：316L
可选螺纹	公制 / NPT / G管螺纹
其他螺纹	可按要求定制

产品特点

- M 公制螺纹、NPT 螺纹及 G 管螺纹，其他可定制
- 密封圈采用硅橡胶材质，耐候性强
- 密封夹紧组件，适用更广的电缆规格

适用范围

- 适用于石油开采、 炼油、 化工、 军工等危险环境场所
- 适用于爆炸性气体环境 1 区、2 区场所

021-63612218 | https://shzxfb.com
上海市奉贤区大叶公路8188号8幢

- 适用于 IIA、IIB、IIC 类爆炸性气体环境
- 适用于非铠装电缆，钢管布线

型号选择

- 按螺纹规格、电缆结构和电缆外径选择配置；安装前按完整型号核对配套图纸。
- 订货写明完整产品型号、螺纹形式和规格、材质、数量。
- 锁母、密封垫圈、接地片、护罩等附件按用户要求配置。
- 订货型号由设计型号、B/Bn结构、螺纹规格、材质代号及WF2组成。

SZ-XHSM-EX2 Bn 螺纹规格选择

公制螺纹A	NPT螺纹A	G螺纹A
M20×1.5S	1/2S	1/2"S
M20×1.5	1/2	1/2"
M25×1.5S	3/4S	3/4"S
M25×1.5	3/4	3/4"
M32×1.5S	1S	1"S
M32×1.5	1	1"
M40×1.5S	1 1/4S	1 1/4"S
M40×1.5	1 1/4	1 1/4"
M50×1.5S	1 1/2S	1 1/2"S
M50×1.5	1 1/2	1 1/2"
M63×1.5S	2S	2"S
M63×1.5	2	2"
M75×1.5S	2 1/2S	2 1/2"S
M75×1.5	2 1/2	2 1/2"
M90×2S	3S	3"S
M90×2	3	3"
M115×2S	4S	4"S
M115×2	4	4"

外形与安装

- 用于钢管布线；安装前按完整产品型号核对配套图纸、电缆外径、螺纹接口及安装空间。
- 按所选结构配置锁母、密封垫圈、接地片或护罩。

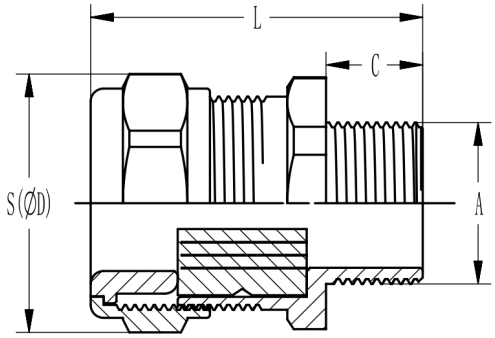

外形尺寸代号图

选型询价

请提供型号 SZ-XHSM-EX2 Bn、数量、连接接口及所需配置。电话：021-63612218。

SZ-XHSM-EX3 B 防爆铠装单密封接头

SZ-XHSM-EX3 B为防爆铠装单密封接头，采用单密封。用于铠装电缆，采用电缆布线。材质可选304不锈钢、316L不锈钢、黄铜镀镍。

技术参数

项目	参数与配置
产品型号	SZ-XHSM-EX3 B
密封/结构类型	单密封
可选外壳材质	304不锈钢、316L不锈钢、黄铜镀镍
布线方式	电缆布线
防爆标志（按所选配置）	Ex db IIC Gb; Ex eb IIC Gb; Ex tb IIIC Db
防护等级	IP66
适用电缆类型	铠装电缆
工作温度	-45℃ ~ +135℃
密封圈材质	硅橡胶
结构代号	B：单外丝
防腐等级	WF2
材质编码	H：H59；G：304；S：316L
可选螺纹	公制 / NPT / G管螺纹
其他螺纹	可按要求定制

产品特点

- M 公制螺纹、NPT 螺纹及 G 管螺纹，其他可定制
- 密封圈采用硅橡胶材质，耐候性强
- 密封夹紧组件，适用更广的电缆规格

适用范围

- 适用于石油开采、 炼油、 化工、 军工等危险环境场所
- 适用于爆炸性气体环境 1 区、2 区场所

021-63612218 | https://shzxfb.com
上海市奉贤区大叶公路8188号8幢

- 适用于铠装电缆，电缆布线

型号选择

- 按螺纹规格、电缆结构和电缆外径选择配置；安装前按完整型号核对配套图纸。
- 订货写明完整产品型号、螺纹形式和规格、材质、数量。
- 锁母、密封垫圈、接地片、护罩等附件按用户要求配置。
- 订货型号由设计型号、B/Bn结构、螺纹规格、材质代号及WF2组成。

SZ-XHSM-EX3 B 螺纹规格选择

公制螺纹A	NPT螺纹A	G螺纹A
M20×1.5S	1/2S	1/2"S
M20×1.5	1/2	1/2"
M25×1.5S	3/4S	3/4"S
M25×1.5	3/4	3/4"
M32×1.5S	1S	1"S
M32×1.5	1	1"
M40×1.5S	1 1/4S	1 1/4"S
M40×1.5	1 1/4	1 1/4"
M50×1.5S	1 1/2S	1 1/2"S
M50×1.5	1 1/2	1 1/2"
M63×1.5S	2S	2"S
M63×1.5	2	2"
M75×1.5S	2 1/2S	2 1/2"S
M75×1.5	2 1/2	2 1/2"
M90×2S	3S	3"S
M90×2	3	3"
M115×2S	4S	4"S
M115×2	4	4"

外形与安装

- 用于电缆布线；安装前按完整产品型号核对配套图纸、电缆外径、螺纹接口及安装空间。
- 按所选结构配置锁母、密封垫圈、接地片或护罩。

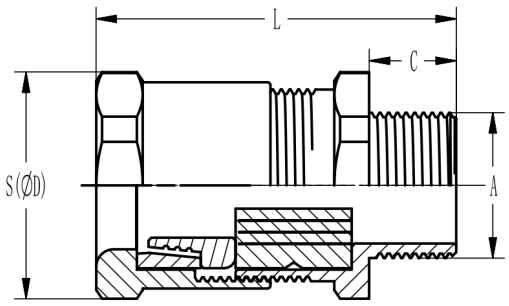

外形尺寸代号图

选型询价

请提供型号 SZ-XHSM-EX3 B、数量、连接接口及所需配置。电话：021-63612218。

SZ-XHSM-EX3 Bn 防爆铠装单密封接头

SZ-XHSM-EX3 Bn为防爆铠装单密封接头，采用单密封。用于铠装电缆，采用钢管布线。材质可选304不锈钢、316L不锈钢、黄铜镀镍。

技术参数

项目	参数与配置
产品型号	SZ-XHSM-EX3 Bn
密封/结构类型	单密封
可选外壳材质	304不锈钢、316L不锈钢、黄铜镀镍
布线方式	钢管布线
防爆标志（按所选配置）	Ex db IIC Gb; Ex eb IIC Gb; Ex tb IIIC Db
防护等级	IP66
适用电缆类型	铠装电缆
工作温度	-45℃ ~ +135℃
密封圈材质	硅橡胶
结构代号	Bn：一内一外
防腐等级	WF2
材质编码	H：H59；G：304；S：316L
可选螺纹	公制 / NPT / G管螺纹
其他螺纹	可按要求定制

产品特点

- M 公制螺纹、NPT 螺纹及 G 管螺纹，其他可定制
- 密封圈采用硅橡胶材质，耐候性强
- 密封夹紧组件，适用更广的电缆规格

适用范围

- 适用于石油开采、 炼油、 化工、 军工等危险环境场所
- 适用于爆炸性气体环境 1 区、2 区场所

021-63612218 | https://shzxfb.com
上海市奉贤区大叶公路8188号8幢

- 适用于铠装电缆，钢管布线

型号选择

- 按螺纹规格、电缆结构和电缆外径选择配置；安装前按完整型号核对配套图纸。
- 订货写明完整产品型号、螺纹形式和规格、材质、数量。
- 锁母、密封垫圈、接地片、护罩等附件按用户要求配置。
- 订货型号由设计型号、B/Bn结构、螺纹规格、材质代号及WF2组成。

SZ-XHSM-EX3 Bn 螺纹规格选择

公制螺纹A	NPT螺纹A	G螺纹A
M20×1.5S	1/2S	1/2"S
M20×1.5	1/2	1/2"
M25×1.5S	3/4S	3/4"S
M25×1.5	3/4	3/4"
M32×1.5S	1S	1"S
M32×1.5	1	1"
M40×1.5S	1 1/4S	1 1/4"S
M40×1.5	1 1/4	1 1/4"
M50×1.5S	1 1/2S	1 1/2"S
M50×1.5	1 1/2	1 1/2"
M63×1.5S	2S	2"S
M63×1.5	2	2"
M75×1.5S	2 1/2S	2 1/2"S
M75×1.5	2 1/2	2 1/2"
M90×2S	3S	3"S
M90×2	3	3"
M115×2S	4S	4"S
M115×2	4	4"

外形与安装

- 用于钢管布线；安装前按完整产品型号核对配套图纸、电缆外径、螺纹接口及安装空间。
- 按所选结构配置锁母、密封垫圈、接地片或护罩。

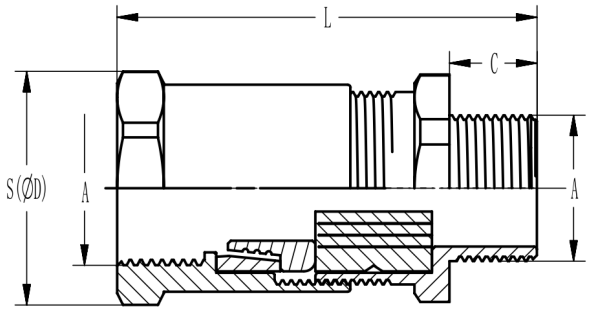

外形尺寸代号图

选型询价

请提供型号 SZ-XHSM-EX3 Bn、数量、连接接口及所需配置。电话：021-63612218。

SZ-XHSM-EX4 B 防爆非铠装双密封接头

SZ-XHSM-EX4 B为防爆非铠装双密封接头，采用双密封。用于非铠装电缆，采用电缆布线。材质可选304不锈钢、316L不锈钢、黄铜镀镍。

技术参数

项目	参数与配置
产品型号	SZ-XHSM-EX4 B
密封/结构类型	双密封
可选外壳材质	304不锈钢、316L不锈钢、黄铜镀镍
布线方式	电缆布线
防爆标志（按所选配置）	Ex db IIC Gb; Ex eb IIC Gb; Ex tb IIIC Db
防护等级	IP66/IP68 (1.2m,1h)
适用电缆类型	非铠装电缆
工作温度	-45℃ ~ +135℃
密封圈材质	硅橡胶
结构代号	B：单外丝
防腐等级	WF2
材质编码	H：H59；G：304；S：316L
可选螺纹	公制 / NPT / G管螺纹
其他螺纹	可按要求定制

产品特点

- M 公制螺纹、NPT 螺纹及 G 管螺纹，其他可定制
- 密封圈采用硅橡胶材质，耐候性强
- 密封夹紧组件，适用更广的电缆规格

适用范围

- 适用于石油开采、 炼油、 化工、 军工等危险环境场所
- 适用于爆炸性气体环境 1 区、2 区场所
- 适用于非铠装电缆，电缆布线

021-63612218 | https://shzxfb.com
上海市奉贤区大叶公路8188号8幢

型号选择

- 按螺纹规格、电缆结构和电缆外径选择配置；安装前按完整型号核对配套图纸。
- 订货写明完整产品型号、螺纹形式和规格、材质、数量。
- 锁母、密封垫圈、接地片、护罩等附件按用户要求配置。
- 订货型号由设计型号、B/Bn结构、螺纹规格、材质代号及WF2组成。

SZ-XHSM-EX4 B 螺纹规格选择

公制螺纹A	NPT螺纹A	G螺纹A
M20×1.5S	1/2S	1/2"S
M20×1.5	1/2	1/2"
M25×1.5S	3/4S	3/4"S
M25×1.5	3/4	3/4"
M32×1.5S	1S	1"S
M32×1.5	1	1"
M40×1.5S	1 1/4S	1 1/4"S
M40×1.5	1 1/4	1 1/4"
M50×1.5S	1 1/2S	1 1/2"S
M50×1.5	1 1/2	1 1/2"
M63×1.5S	2S	2"S
M63×1.5	2	2"
M75×1.5S	2 1/2S	2 1/2"S
M75×1.5	2 1/2	2 1/2"
M90×2S	3S	3"S
M90×2	3	3"
M115×2S	4S	4"S
M115×2	4	4"

外形与安装

- 用于电缆布线；安装前按完整产品型号核对配套图纸、电缆外径、螺纹接口及安装空间。
- 按所选结构配置锁母、密封垫圈、接地片或护罩。

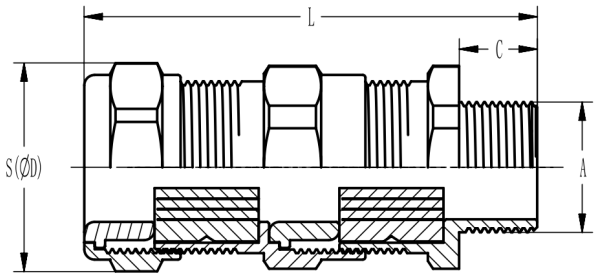

外形尺寸代号图

选型询价

请提供型号 SZ-XHSM-EX4 B、数量、连接接口及所需配置。电话：021-63612218。

SZ-XHSM-EX4 Bn 防爆非铠装双密封接头

SZ-XHSM-EX4 Bn为防爆非铠装双密封接头，采用双密封。用于非铠装电缆，采用钢管布线。材质可选304不锈钢、316L不锈钢、黄铜镀镍。

技术参数

项目	参数与配置
产品型号	SZ-XHSM-EX4 Bn
密封/结构类型	双密封
可选外壳材质	304不锈钢、316L不锈钢、黄铜镀镍
布线方式	钢管布线
防爆标志（按所选配置）	Ex db IIC Gb; Ex eb IIC Gb; Ex tb IIIC Db
防护等级	IP66/IP68 (1.2m,1h)
适用电缆类型	非铠装电缆
工作温度	-45℃ ~ +135℃
密封圈材质	硅橡胶
结构代号	Bn：一内一外
防腐等级	WF2
材质编码	H：H59；G：304；S：316L
可选螺纹	公制 / NPT / G管螺纹
其他螺纹	可按要求定制

产品特点

- M 公制螺纹、NPT 螺纹及 G 管螺纹，其他可定制
- 密封圈采用硅橡胶材质，耐候性强
- 密封夹紧组件，适用更广的电缆规格

适用范围

- 适用于石油开采、 炼油、 化工、 军工等危险环境场所
- 适用于爆炸性气体环境 1 区、2 区场所
- 适用于非铠装电缆，钢管布线

021-63612218 | https://shzxfb.com
上海市奉贤区大叶公路8188号8幢

型号选择

- 按螺纹规格、电缆结构和电缆外径选择配置；安装前按完整型号核对配套图纸。
- 订货写明完整产品型号、螺纹形式和规格、材质、数量。
- 锁母、密封垫圈、接地片、护罩等附件按用户要求配置。
- 订货型号由设计型号、B/Bn结构、螺纹规格、材质代号及WF2组成。

SZ-XHSM-EX4 Bn 螺纹规格选择

公制螺纹A	NPT螺纹A	G螺纹A
M20×1.5S	1/2S	1/2"S
M20×1.5	1/2	1/2"
M25×1.5S	3/4S	3/4"S
M25×1.5	3/4	3/4"
M32×1.5S	1S	1"S
M32×1.5	1	1"
M40×1.5S	1 1/4S	1 1/4"S
M40×1.5	1 1/4	1 1/4"
M50×1.5S	1 1/2S	1 1/2"S
M50×1.5	1 1/2	1 1/2"
M63×1.5S	2S	2"S
M63×1.5	2	2"
M75×1.5S	2 1/2S	2 1/2"S
M75×1.5	2 1/2	2 1/2"
M90×2S	3S	3"S
M90×2	3	3"
M115×2S	4S	4"S
M115×2	4	4"

外形与安装

- 用于钢管布线；安装前按完整产品型号核对配套图纸、电缆外径、螺纹接口及安装空间。
- 按所选结构配置锁母、密封垫圈、接地片或护罩。

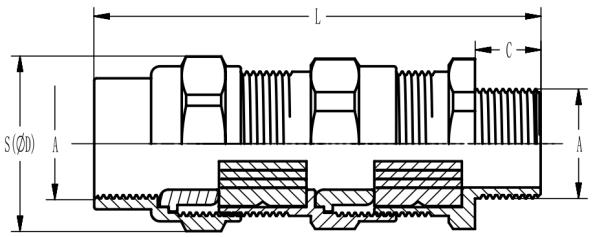

外形尺寸代号图

选型询价

请提供型号 SZ-XHSM-EX4 Bn、数量、连接接口及所需配置。电话：021-63612218。

SZ-XHSM-EX5 B 防爆铠装双密封接头

SZ-XHSM-EX5 B为防爆铠装双密封接头，采用双密封。用于铠装电缆，采用电缆布线。材质可选304不锈钢、316L不锈钢、黄铜镀镍。

技术参数

项目	参数与配置
产品型号	SZ-XHSM-EX5 B
密封/结构类型	双密封
可选外壳材质	304不锈钢、316L不锈钢、黄铜镀镍
布线方式	电缆布线
防爆标志（按所选配置）	Ex db IIC Gb; Ex eb IIC Gb; Ex tb IIIC Db
防护等级	IP66/IP68 (1.2m,1h)
适用电缆类型	铠装电缆
工作温度	-45℃ ~ +135℃
密封圈材质	硅橡胶
结构代号	B：单外丝
防腐等级	WF2
材质编码	H：H59；G：304；S：316L
可选螺纹	公制 / NPT / G管螺纹
其他螺纹	可按要求定制

产品特点

- M 公制螺纹、NPT 螺纹及 G 管螺纹，其他可定制
- 前端硅橡胶密封圈为剥铠后内层护套提供内部密封
- 可逆铠装夹紧装置
- 密封夹紧组件，适用更广的电缆规格

适用范围

- 适用于石油开采、炼油、化工、军工等危险环境场所
- 适用于爆炸性气体环境 1 区、2 区场所

- 适用于 IIA、IIB、IIC 类爆炸性气体环境
- 适用于铠装电缆，电缆布线
- 适用于带钢丝铠装，编织铠装和钢带铠装的电缆夹紧密封

型号选择

- 按螺纹规格、电缆结构和电缆外径选择配置；安装前按完整型号核对配套图纸。
- 订货写明完整产品型号、螺纹形式和规格、材质、数量。
- 锁母、密封垫圈、接地片、护罩等附件按用户要求配置。
- 订货型号由设计型号、B/Bn结构、螺纹规格、材质代号及WF2组成。

SZ-XHSM-EX5 B 螺纹规格选择

公制螺纹A	NPT螺纹A	G螺纹A
M20×1.5S	1/2S	1/2"S
M20×1.5	1/2	1/2"
M25×1.5S	3/4S	3/4"S
M25×1.5	3/4	3/4"
M32×1.5S	1S	1"S
M32×1.5	1	1"
M40×1.5S	1 1/4S	1 1/4"S
M40×1.5	1 1/4	1 1/4"
M50×1.5S	1 1/2S	1 1/2"S
M50×1.5	1 1/2	1 1/2"
M63×1.5S	2S	2"S
M63×1.5	2	2"
M75×1.5S	2 1/2S	2 1/2"S
M75×1.5	2 1/2	2 1/2"
M90×2S	3S	3"S
M90×2	3	3"
M115×2S	4S	4"S
M115×2	4	4"

外形与安装

- 用于电缆布线；安装前按完整产品型号核对配套图纸、电缆外径、螺纹接口及安装空间。
- 按所选结构配置锁母、密封垫圈、接地片或护罩。

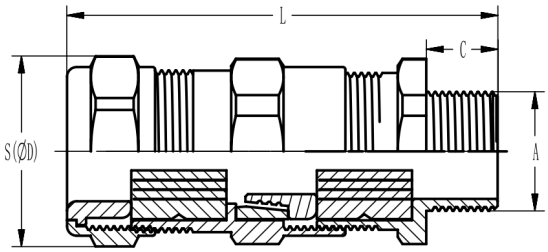

外形尺寸代号图

选型询价

请提供型号 SZ-XHSM-EX5 B、数量、连接接口及所需配置。电话：021-63612218。

SZ-XHSM-EX5 Bn 防爆铠装双密封接头

SZ-XHSM-EX5 Bn为防爆铠装双密封接头，采用双密封。用于铠装电缆，采用钢管布线。材质可选304不锈钢、316L不锈钢、黄铜镀镍。

技术参数

项目	参数与配置
产品型号	SZ-XHSM-EX5 Bn
密封/结构类型	双密封
可选外壳材质	304不锈钢、316L不锈钢、黄铜镀镍
布线方式	钢管布线
防爆标志（按所选配置）	Ex db IIC Gb; Ex eb IIC Gb; Ex tb IIIC Db
防护等级	IP66/IP68 (1.2m,1h)
适用电缆类型	铠装电缆
工作温度	-45℃ ~ +135℃
密封圈材质	硅橡胶
结构代号	Bn：一内一外
防腐等级	WF2
材质编码	H：H59；G：304；S：316L
可选螺纹	公制 / NPT / G管螺纹
其他螺纹	可按要求定制

产品特点

- M 公制螺纹、NPT 螺纹及 G 管螺纹，其他可定制
- 前端硅橡胶密封圈为剥铠后内层护套提供内部密封
- 可逆铠装夹紧装置
- 密封夹紧组件，适用更广的电缆规格

适用范围

- 适用于石油开采、炼油、化工、军工等危险环境场所
- 适用于爆炸性气体环境 1 区、2 区场所

- 适用于 IIA、IIB、IIC 类爆炸性气体环境
- 适用于铠装电缆，钢管布线
- 适用于带钢丝铠装，编织铠装和钢带铠装的电缆夹紧密封

型号选择

- 按螺纹规格、电缆结构和电缆外径选择配置；安装前按完整型号核对配套图纸。
- 订货写明完整产品型号、螺纹形式和规格、材质、数量。
- 锁母、密封垫圈、接地片、护罩等附件按用户要求配置。
- 订货型号由设计型号、B/Bn结构、螺纹规格、材质代号及WF2组成。

SZ-XHSM-EX5 Bn 螺纹规格选择

公制螺纹A	NPT螺纹A	G螺纹A
M20×1.5S	1/2S	1/2"S
M20×1.5	1/2	1/2"
M25×1.5S	3/4S	3/4"S
M25×1.5	3/4	3/4"
M32×1.5S	1S	1"S
M32×1.5	1	1"
M40×1.5S	1 1/4S	1 1/4"S
M40×1.5	1 1/4	1 1/4"
M50×1.5S	1 1/2S	1 1/2"S
M50×1.5	1 1/2	1 1/2"
M63×1.5S	2S	2"S
M63×1.5	2	2"
M75×1.5S	2 1/2S	2 1/2"S
M75×1.5	2 1/2	2 1/2"
M90×2S	3S	3"S
M90×2	3	3"
M115×2S	4S	4"S
M115×2	4	4"

外形与安装

- 用于钢管布线；安装前按完整产品型号核对配套图纸、电缆外径、螺纹接口及安装空间。
- 按所选结构配置锁母、密封垫圈、接地片或护罩。

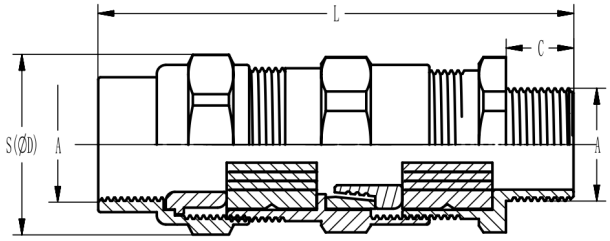

外形尺寸代号图

选型询价

请提供型号 SZ-XHSM-EX5 Bn、数量、连接接口及所需配置。电话：021-63612218。

SZ-XHSM-EX6 B 防爆填料函系列

SZ-XHSM-EX6 B为防爆填料函系列，采用填料式密封。用于铠装电缆，采用电缆布线。材质可选304不锈钢、316L不锈钢、黄铜镀镍。

技术参数

项目	参数与配置
产品型号	SZ-XHSM-EX6 B
密封/结构类型	填料式密封
可选外壳材质	304不锈钢、316L不锈钢、黄铜镀镍
布线方式	电缆布线
防爆标志（按所选配置）	Ex db IIC Gb; Ex eb IIC Gb; Ex tb IIIC Db
防护等级	IP66
适用电缆类型	铠装电缆
工作温度	-45℃ ~ +135℃
密封圈材质	硅橡胶
结构代号	B：单外丝
防腐等级	WF2
材质编码	H：H59；G：304；S：316L
可选螺纹	公制 / NPT / G管螺纹
其他螺纹	可按要求定制

产品特点

- M 公制螺纹、NPT 螺纹及 G 管螺纹，其他可定制
- 填料式密封结构适用于隔爆外壳电缆直接引入
- 将电缆内部各绝缘电芯分离填充阻止爆炸性气体进入电缆
- 可分离的填料用金属内套，方便安装维护
- 密封圈采用硅橡胶材质，耐候性强
- 密封夹紧组件，适用更广的电缆规格

适用范围

- 适用于石油开采、炼油、化工、军工等危险环境场所
- 适用于爆炸性气体环境 1 区、2 区场所
- 适用于 IIA、IIB、IIC 类爆炸性气体环境
- 适用于铠装电缆，电缆布线
- 适用于带钢丝铠装，编织铠装和钢带铠装的电缆夹紧密封

型号选择

- 按螺纹规格、电缆结构和电缆外径选择配置；安装前按完整型号核对配套图纸。
- 订货写明完整产品型号、螺纹形式和规格、材质、数量。
- 锁母、密封垫圈、接地片、护罩等附件按用户要求配置。
- 订货型号由设计型号、B/Bn结构、螺纹规格、材质代号及WF2组成。

SZ-XHSM-EX6 B 螺纹规格选择

公制螺纹A	NPT螺纹A	G螺纹A
M20×1.5S	1/2S	1/2"S
M20×1.5	1/2	1/2"
M25×1.5S	3/4S	3/4"S
M25×1.5	3/4	3/4"
M32×1.5S	1S	1"S
M32×1.5	1	1"
M40×1.5S	1 1/4S	1 1/4"S
M40×1.5	1 1/4	1 1/4"
M50×1.5S	1 1/2S	1 1/2"S
M50×1.5	1 1/2	1 1/2"
M63×1.5S	2S	2"S
M63×1.5	2	2"
M75×1.5S	2 1/2S	2 1/2"S
M75×1.5	2 1/2	2 1/2"
M90×2S	3S	3"S
M90×2	3	3"
M115×2S	4S	4"S
M115×2	4	4"

外形与安装

- 用于电缆布线；安装前按完整产品型号核对配套图纸、电缆外径、螺纹接口及安装空间。
- 按所选结构配置锁母、密封垫圈、接地片或护罩。
- 填料式结构将电缆内各绝缘线芯分开填充，可分离金属内套便于安装维护。

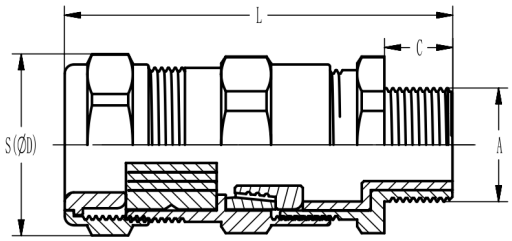

外形尺寸代号图

选型询价

请提供型号 SZ-XHSM-EX6 B、数量、连接接口及所需配置。电话：021-63612218。

SZ-XHSM-EX6 Bn 防爆填料函系列

SZ-XHSM-EX6 Bn为防爆填料函系列，采用填料式密封。用于铠装电缆，采用钢管布线。材质可选304不锈钢、316L不锈钢、黄铜镀镍。

技术参数

项目	参数与配置
产品型号	SZ-XHSM-EX6 Bn
密封/结构类型	填料式密封
可选外壳材质	304不锈钢、316L不锈钢、黄铜镀镍
布线方式	钢管布线
防爆标志（按所选配置）	Ex db IIC Gb; Ex eb IIC Gb; Ex tb IIIC Db
防护等级	IP66
适用电缆类型	铠装电缆
工作温度	-45℃ ~ +135℃
密封圈材质	硅橡胶
结构代号	Bn：一内一外
防腐等级	WF2
材质编码	H：H59；G：304；S：316L
可选螺纹	公制 / NPT / G管螺纹
其他螺纹	可按要求定制

产品特点

- M 公制螺纹、NPT 螺纹及 G 管螺纹，其他可定制
- 填料式密封结构适用于隔爆外壳电缆直接引入
- 将电缆内部各绝缘电芯分离填充阻止爆炸性气体进入电缆
- 可分离的填料用金属内套，方便安装维护
- 密封圈采用硅橡胶材质，耐候性强
- 密封夹紧组件，适用更广的电缆规格

适用范围

- 适用于石油开采、炼油、化工、军工等危险环境场所
- 适用于爆炸性气体环境 1 区、2 区场所
- 适用于 IIA、IIB、IIC 类爆炸性气体环境
- 适用于铠装电缆，钢管布线
- 适用于带钢丝铠装，编织铠装和钢带铠装的电缆夹紧密封

型号选择

- 按螺纹规格、电缆结构和电缆外径选择配置；安装前按完整型号核对配套图纸。
- 订货写明完整产品型号、螺纹形式和规格、材质、数量。
- 锁母、密封垫圈、接地片、护罩等附件按用户要求配置。
- 订货型号由设计型号、B/Bn结构、螺纹规格、材质代号及WF2组成。

SZ-XHSM-EX6 Bn 螺纹规格选择

公制螺纹A	NPT螺纹A	G螺纹A
M20×1.5S	1/2S	1/2"S
M20×1.5	1/2	1/2"
M25×1.5S	3/4S	3/4"S
M25×1.5	3/4	3/4"
M32×1.5S	1S	1"S
M32×1.5	1	1"
M40×1.5S	1 1/4S	1 1/4"S
M40×1.5	1 1/4	1 1/4"
M50×1.5S	1 1/2S	1 1/2"S
M50×1.5	1 1/2	1 1/2"
M63×1.5S	2S	2"S
M63×1.5	2	2"
M75×1.5S	2 1/2S	2 1/2"S
M75×1.5	2 1/2	2 1/2"
M90×2S	3S	3"S
M90×2	3	3"
M115×2S	4S	4"S
M115×2	4	4"

外形与安装

- 用于钢管布线；安装前按完整产品型号核对配套图纸、电缆外径、螺纹接口及安装空间。
- 按所选结构配置锁母、密封垫圈、接地片或护罩。
- 填料式结构将电缆内各绝缘线芯分开填充，可分离金属内套便于安装维护。

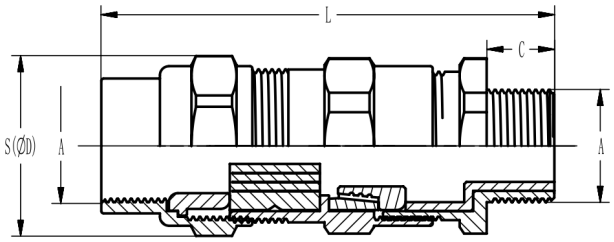

外形尺寸代号图

选型询价

请提供型号 SZ-XHSM-EX6 Bn、数量、连接接口及所需配置。电话：021-63612218。

SZ-BDM(X)-B 防爆单密封接头

SZ-BDM(X)-B为防爆单密封接头，采用单密封。用于非铠装电缆，采用电缆布线。材质可选304不锈钢、316L不锈钢、黄铜镀镍。

技术参数

项目	参数与配置
产品型号	SZ-BDM(X)-B
密封/结构类型	单密封
可选外壳材质	304不锈钢、316L不锈钢、黄铜镀镍
布线方式	电缆布线
防爆标志（按所选配置）	Ex eb IIC Gb; Ex tb IIIC Db
防护等级	IP66
适用电缆类型	非铠装电缆
工作温度	-45℃ ~ +105℃
密封圈材质	硅橡胶
材质编码	G：304；H：黄铜镀镍；S：316L
可选螺纹	公制 / NPT / G管螺纹
其他螺纹	可按要求定制

产品特点

- M 公制螺纹、NPT 螺纹及 G 管螺纹，其他可定制
- 密封圈采用硅橡胶材质，耐候性强
- 密封夹紧组件，适用更广的电缆规格

适用范围

- 适用于石油开采、 炼油、 化工、 军工等危险环境场所
- 适用于爆炸性气体环境 1 区、2 区场所
- 适用于 IIA、IIB、IIC 类爆炸性气体环境

- 适用于非铠装电缆，电缆布线

型号选择

- 按螺纹规格、电缆结构和电缆外径选择配置；安装前按完整型号核对配套图纸。
- 订货写明完整产品型号、螺纹形式和规格、材质、数量。
- 锁母、密封垫圈、接地片、护罩等附件按用户要求配置。

SZ-BDM(X)-B 螺纹规格选择

公制螺纹A	NPT螺纹A	G螺纹A
M20X1.5S	1/2S	1/2"S
M20X1.5	1/2	1/2"
M25X1.5S	3/4S	3/4"S
M25X1.5	3/4	3/4"
M32X1.5S	1S	1"S
M32X1.5	1	1"
M40X1.5S	1 1/4S	1 1/4"S
M40X1.5	1 1/4	1 1/4"
M50X1.5S	1 1/2S	1 1/2"S
M50X1.5	1 1/2	1 1/2"
M63X1.5S	2S	2"S
M63X1.5	2	2"

外形与安装

- 用于电缆布线；安装前按完整产品型号核对配套图纸、电缆外径、螺纹接口及安装空间。
- 按所选结构配置锁母、密封垫圈、接地片或护罩。

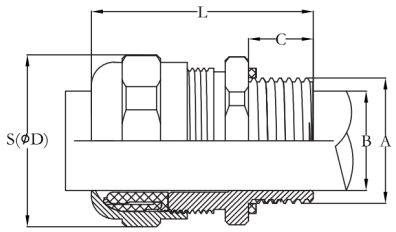

外形尺寸代号图

选型询价

请提供型号 SZ-BDM(X)-B、数量、连接接口及所需配置。电话：021-63612218。

SZ-BDM(X)-BN 防爆单密封接头

SZ-BDM(X)-BN为防爆单密封接头，采用单密封。用于非铠装电缆，采用钢管布线。材质可选304不锈钢、316L不锈钢、黄铜镀镍。

技术参数

项目	参数与配置
产品型号	SZ-BDM(X)-BN
密封/结构类型	单密封
可选外壳材质	304不锈钢、316L不锈钢、黄铜镀镍
布线方式	钢管布线
防爆标志（按所选配置）	Ex eb IIC Gb; Ex tb IIIC Db
防护等级	IP66
适用电缆类型	非铠装电缆
工作温度	-45℃ ~ +105℃
密封圈材质	硅橡胶
材质编码	G：304；H：黄铜镀镍；S：316L
可选螺纹	公制 / NPT / G管螺纹
其他螺纹	可按要求定制

产品特点

- M 公制螺纹、NPT 螺纹及 G 管螺纹，其他可定制
- 密封圈采用硅橡胶材质，耐候性强
- 密封夹紧组件，适用更广的电缆规格

适用范围

- 适用于石油开采、 炼油、 化工、 军工等危险环境场所
- 适用于爆炸性气体环境 1 区、2 区场所
- 适用于 IIA、IIB、IIC 类爆炸性气体环境
- 适用于非铠装电缆，钢管布线

021-63612218 | https://shzxfb.com
上海市奉贤区大叶公路8188号8幢

型号选择

- 按螺纹规格、电缆结构和电缆外径选择配置；安装前按完整型号核对配套图纸。
- 订货写明完整产品型号、螺纹形式和规格、材质、数量。
- 锁母、密封垫圈、接地片、护罩等附件按用户要求配置。
- 订货时分别说明内螺纹与外螺纹的螺纹形式及规格。

SZ-BDM(X)-BN 螺纹规格选择

公制螺纹A	NPT螺纹A	G螺纹A
M20X1.5S	1/2S	1/2"S
M20X1.5	1/2	1/2"
M25X1.5S	3/4S	3/4"S
M25X1.5	3/4	3/4"
M32X1.5S	1S	1"S
M32X1.5	1	1"
M40X1.5S	1 1/4S	1 1/4"S
M40X1.5	1 1/4	1 1/4"
M50X1.5S	1 1/2S	1 1/2"S
M50X1.5	1 1/2	1 1/2"
M63X1.5S	2S	2"S
M63X1.5	2	2"

外形与安装

- 用于钢管布线；安装前按完整产品型号核对配套图纸、电缆外径、螺纹接口及安装空间。
- 按所选结构配置锁母、密封垫圈、接地片或护罩。

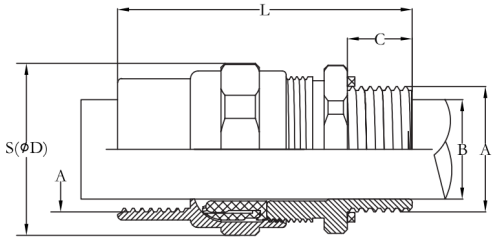

外形尺寸代号图

选型询价

请提供型号 SZ-BDM(X)-BN、数量、连接接口及所需配置。电话：021-63612218。

SZ-BDM(X)-BG 防爆单密封接头

SZ-BDM(X)-BG为防爆单密封接头，采用单密封。采用钢管布线，按结构形式、螺纹规格及实际电缆配置选型。材质可选304不锈钢、316L不锈钢、黄铜镀镍。

技术参数

项目	参数与配置
产品型号	SZ-BDM(X)-BG
密封/结构类型	单密封
可选外壳材质	304不锈钢、316L不锈钢、黄铜镀镍
布线方式	钢管布线
防爆标志（按所选配置）	Ex eb IIC Gb; Ex tb IIIC Db
防护等级	IP66
工作温度	-45℃ ~ +105℃
密封圈材质	硅橡胶
材质编码	G：304；H：黄铜镀镍；S：316L
可选螺纹	公制 / NPT / G管螺纹
其他螺纹	可按要求定制

产品特点

- M 公制螺纹、NPT 螺纹及 G 管螺纹，其他可定制
- 密封圈采用硅橡胶材质，耐候性强
- 密封夹紧组件，适用更广的电缆规格

适用范围

- 适用于石油开采、 炼油、 化工、 军工等危险环境场所
- 适用于爆炸性气体环境 1 区、2 区场所
- 适用于 IIA、IIB、IIC 类爆炸性气体环境

021-63612218 | https://shzxfb.com
上海市奉贤区大叶公路8188号8幢

型号选择

- 按螺纹规格、电缆结构和电缆外径选择配置；安装前按完整型号核对配套图纸。
- 订货写明完整产品型号、螺纹形式和规格、材质、数量。
- 锁母、密封垫圈、接地片、护罩等附件按用户要求配置。

SZ-BDM(X)-BG 螺纹规格选择

公制螺纹A	NPT螺纹A	G螺纹A
M20X1.5S	1/2S	1/2"S
M20X1.5	1/2	1/2"
M25X1.5S	3/4S	3/4"S
M25X1.5	3/4	3/4"
M32X1.5S	1S	1"S
M32X1.5	1	1"
M40X1.5S	1 1/4S	1 1/4"S
M40X1.5	1 1/4	1 1/4"
M50X1.5S	1 1/2S	1 1/2"S
M50X1.5	1 1/2	1 1/2"
M63X1.5S	2S	2"S
M63X1.5	2	2"

外形与安装

- 用于钢管布线；安装前按完整产品型号核对配套图纸、电缆外径、螺纹接口及安装空间。
- 按所选结构配置锁母、密封垫圈、接地片或护罩。

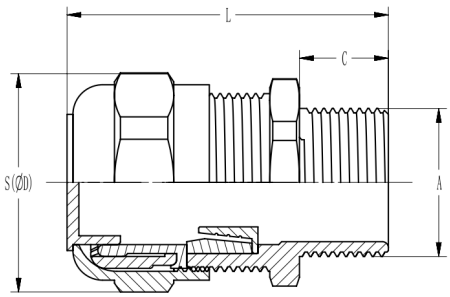

外形尺寸代号图

选型询价

请提供型号 SZ-BDM(X)-BG、数量、连接接口及所需配置。电话：021-63612218。

SZ-BDM(X)-BH 防爆单密封接头

SZ-BDM(X)-BH为防爆单密封接头，采用单密封。采用钢管布线，按结构形式、螺纹规格及实际电缆配置选型。材质可选304不锈钢、316L不锈钢、黄铜镀镍。

技术参数

项目	参数与配置
产品型号	SZ-BDM(X)-BH
密封/结构类型	单密封
可选外壳材质	304不锈钢、316L不锈钢、黄铜镀镍
布线方式	钢管布线
防爆标志（按所选配置）	Ex eb IIC Gb; Ex tb IIIC Db
防护等级	IP66
工作温度	-45℃ ~ +105℃
密封圈材质	硅橡胶
材质编码	G：304；H：黄铜镀镍；S：316L
可选螺纹	公制 / NPT / G管螺纹
其他螺纹	可按要求定制

产品特点

- M 公制螺纹、NPT 螺纹及 G 管螺纹，其他可定制
- 密封圈采用硅橡胶材质，耐候性强
- 密封夹紧组件，适用更广的电缆规格

适用范围

- 适用于石油开采、 炼油、 化工、 军工等危险环境场所
- 适用于爆炸性气体环境 1 区、2 区场所
- 适用于 IIA、IIB、IIC 类爆炸性气体环境

021-63612218 | https://shzxfb.com
上海市奉贤区大叶公路8188号8幢

型号选择

- 按螺纹规格、电缆结构和电缆外径选择配置；安装前按完整型号核对配套图纸。
- 订货写明完整产品型号、螺纹形式和规格、材质、数量。
- 锁母、密封垫圈、接地片、护罩等附件按用户要求配置。
- 订货时分别说明内螺纹与外螺纹的螺纹形式及规格。

SZ-BDM(X)-BH 螺纹规格选择

公制螺纹A	NPT螺纹A	G螺纹A
M20X1.5S	1/2S	1/2"S
M20X1.5	1/2	1/2"
M25X1.5S	3/4S	3/4"S
M25X1.5	3/4	3/4"
M32X1.5S	1S	1"S
M32X1.5	1	1"
M40X1.5S	1 1/4S	1 1/4"S
M40X1.5	1 1/4	1 1/4"
M50X1.5S	1 1/2S	1 1/2"S
M50X1.5	1 1/2	1 1/2"
M63X1.5S	2S	2"S
M63X1.5	2	2"

外形与安装

- 用于钢管布线；安装前按完整产品型号核对配套图纸、电缆外径、螺纹接口及安装空间。
- 按所选结构配置锁母、密封垫圈、接地片或护罩。

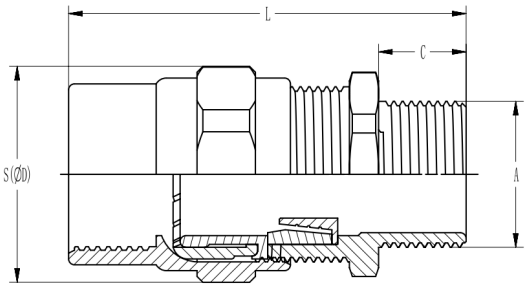

外形尺寸代号图

选型询价

请提供型号 SZ-BDM(X)-BH、数量、连接接口及所需配置。电话：021-63612218。

SZ-BDM(X)-E 防爆填料函系列

SZ-BDM(X)-E为防爆填料函系列，采用填料式密封。用于铠装电缆，采用电缆布线。材质可选304不锈钢、316L不锈钢、黄铜镀镍。

技术参数

项目	参数与配置
产品型号	SZ-BDM(X)-E
密封/结构类型	填料式密封
可选外壳材质	304不锈钢、316L不锈钢、黄铜镀镍
布线方式	电缆布线
防爆标志（按所选配置）	Ex db IIC Gb; Ex eb IIC Gb; Ex tb IIIC Db
防护等级	IP66
适用电缆类型	铠装电缆
工作温度	-45℃ ~ +105℃
密封圈材质	硅橡胶
材质编码	G：304；H：黄铜镀镍；S：316L
可选螺纹	公制 / NPT / G管螺纹
其他螺纹	可按要求定制

产品特点

- M 公制螺纹、NPT 螺纹及 G 管螺纹，其他可定制
- 填料式密封结构适用于隔爆外壳电缆直接引入
- 将电缆内部各绝缘电芯分离填充阻止爆炸性气体进入电缆
- 可分离的填料用金属内套，方便安装维护
- 密封圈采用硅橡胶材质，耐候性强；密封夹紧组件，适用更广的电缆规格

适用范围

- 适用于石油开采、炼油、化工、军工等危险环境场所
- 适用于爆炸性气体环境 1 区、2 区场所

- 适用于 IIA、IIB、IIC 类爆炸性气体环境
- 适用于铠装电缆，电缆布线
- 适用于带钢丝铠装，编织铠装和钢带铠装的电缆夹紧密封

型号选择

- 按螺纹规格、电缆结构和电缆外径选择配置；安装前按完整型号核对配套图纸。
- 订货写明完整产品型号、螺纹形式和规格、材质、数量。
- 锁母、密封垫圈、接地片、护罩等附件按用户要求配置。

SZ-BDM(X)-E 螺纹规格选择

公制螺纹A	NPT螺纹A	G螺纹A
M20X1.5S	1/2S	1/2"S
M20X1.5	1/2	1/2"
M25X1.5S	3/4S	3/4"S
M25X1.5	3/4	3/4"
M32X1.5S	1S	1"S
M32X1.5	1	1"
M40X1.5S	1 1/4S	1 1/4"S
M40X1.5	1 1/4	1 1/4"
M50X1.5S	1 1/2S	1 1/2"S
M50X1.5	1 1/2	1 1/2"
M63X1.5S	2S	2"S
M63X1.5	2	2"

外形与安装

- 用于电缆布线；安装前按完整产品型号核对配套图纸、电缆外径、螺纹接口及安装空间。
- 按所选结构配置锁母、密封垫圈、接地片或护罩。
- 填料式结构将电缆内各绝缘线芯分开填充，可分离金属内套便于安装维护。

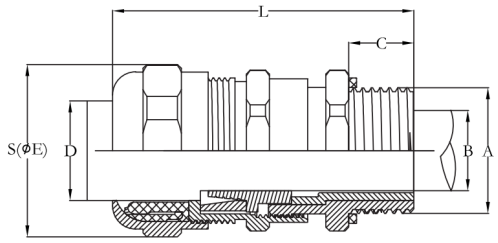

外形尺寸代号图

选型询价

请提供型号 SZ-BDM(X)-E、数量、连接接口及所需配置。电话：021-63612218。

SZ-BDM(X)-F 防爆填料函系列

SZ-BDM(X)-F为防爆填料函系列，采用填料式密封。用于铠装电缆，采用钢管布线。材质可选304不锈钢、316L不锈钢、黄铜镀镍。

技术参数

项目	参数与配置
产品型号	SZ-BDM(X)-F
密封/结构类型	填料式密封
可选外壳材质	304不锈钢、316L不锈钢、黄铜镀镍
布线方式	钢管布线
防爆标志（按所选配置）	Ex db IIC Gb; Ex eb IIC Gb; Ex tb IIIC Db
防护等级	IP66
适用电缆类型	铠装电缆
工作温度	-45℃ ~ +105℃
密封圈材质	硅橡胶
材质编码	G：304；H：黄铜镀镍；S：316L
可选螺纹	公制 / NPT / G管螺纹
其他螺纹	可按要求定制

产品特点

- M 公制螺纹、NPT 螺纹及 G 管螺纹，其他可定制
- 填料式密封结构适用于隔爆外壳电缆直接引入
- 将电缆内部各绝缘电芯分离填充阻止爆炸性气体进入电缆
- 可分离的填料用金属内套，方便安装维护
- 密封圈采用硅橡胶材质，耐候性强
- 密封夹紧组件，适用更广的电缆规格

适用范围

- 适用于石油开采、炼油、化工、军工等危险环境场所

021-63612218 | https://shzxfb.com
上海市奉贤区大叶公路8188号8幢

- 适用于爆炸性气体环境 1 区、2 区场所
- 适用于 IIA、IIB、IIC 类爆炸性气体环境
- 适用于铠装电缆，钢管布线
- 适用于带钢丝铠装，编织铠装和钢带铠装的电缆夹紧密封

型号选择

- 按螺纹规格、电缆结构和电缆外径选择配置；安装前按完整型号核对配套图纸。
- 订货写明完整产品型号、螺纹形式和规格、材质、数量。
- 锁母、密封垫圈、接地片、护罩等附件按用户要求配置。
- 订货时分别说明内螺纹与外螺纹的螺纹形式及规格。

SZ-BDM(X)-F 螺纹规格选择

公制螺纹A	NPT螺纹A	G螺纹A
M20X1.5S	1/2S	1/2"S
M20X1.5	1/2	1/2"
M25X1.5S	3/4S	3/4"S
M25X1.5	3/4	3/4"
M32X1.5S	1S	1"S
M32X1.5	1	1"
M40X1.5S	1 1/4S	1 1/4"S
M40X1.5	1 1/4	1 1/4"
M50X1.5S	1 1/2S	1 1/2"S
M50X1.5	1 1/2	1 1/2"
M63X1.5S	2S	2"S
M63X1.5	2	2"

外形与安装

- 用于钢管布线；安装前按完整产品型号核对配套图纸、电缆外径、螺纹接口及安装空间。
- 按所选结构配置锁母、密封垫圈、接地片或护罩。
- 填料式结构将电缆内各绝缘线芯分开填充，可分离金属内套便于安装维护。

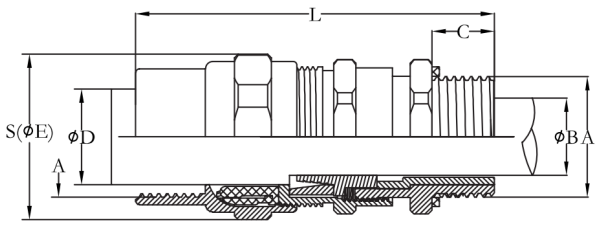

外形尺寸代号图

选型询价

请提供型号 SZ-BDM(X)-F、数量、连接接口及所需配置。电话：021-63612218。

SZ-BDM(X)-G 防爆铠装双密封接头

SZ-BDM(X)-G为防爆铠装双密封接头，采用双密封。用于铠装电缆，采用电缆布线。材质可选304不锈钢、316L不锈钢、黄铜镀镍。

技术参数

项目	参数与配置
产品型号	SZ-BDM(X)-G
密封/结构类型	双密封
可选外壳材质	304不锈钢、316L不锈钢、黄铜镀镍
布线方式	电缆布线
防爆标志（按所选配置）	Ex db IIC Gb; Ex eb IIC Gb; Ex tb IIIC Db
防护等级	IP66
适用电缆类型	铠装电缆
工作温度	-45℃ ~ +105℃
密封圈材质	硅橡胶
材质编码	G：304；H：黄铜镀镍；S：316L
可选螺纹	公制 / NPT / G管螺纹
其他螺纹	可按要求定制

产品特点

- M 公制螺纹、NPT 螺纹及 G 管螺纹，其他可定制
- 前端硅橡胶密封圈为剥铠后内层护套提供内部密封
- 可逆铠装夹紧装置
- 密封夹紧组件，适用更广的电缆规格

适用范围

- 适用于石油开采、炼油、化工、军工等危险环境场所
- 适用于爆炸性气体环境 1 区、2 区场所
- 适用于 IIA、IIB、IIC 类爆炸性气体环境

- 适用于铠装电缆，电缆布线
- 适用于带钢丝铠装，编织铠装和钢带铠装的电缆夹紧密封

型号选择

- 按螺纹规格、电缆结构和电缆外径选择配置；安装前按完整型号核对配套图纸。
- 订货写明完整产品型号、螺纹形式和规格、材质、数量。
- 锁母、密封垫圈、接地片、护罩等附件按用户要求配置。

SZ-BDM(X)-G 螺纹规格选择

公制螺纹A	NPT螺纹A	G螺纹A
M20X1.5S	1/2S	1/2"S
M20X1.5	1/2	1/2"
M25X1.5S	3/4S	3/4"S
M25X1.5	3/4	3/4"
M32X1.5S	1S	1"S
M32X1.5	1	1"
M40X1.5S	1 1/4S	1 1/4"S
M40X1.5	1 1/4	1 1/4"
M50X1.5S	1 1/2S	1 1/2"S
M50X1.5	1 1/2	1 1/2"
M63X1.5S	2S	2"S
M63X1.5	2	2"

外形与安装

- 用于电缆布线；安装前按完整产品型号核对配套图纸、电缆外径、螺纹接口及安装空间。
- 按所选结构配置锁母、密封垫圈、接地片或护罩。

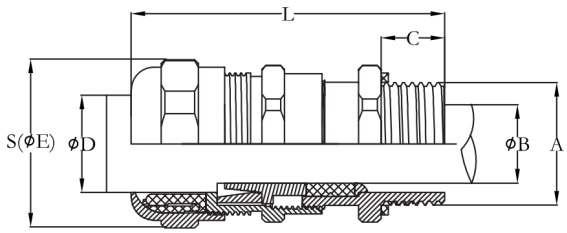

外形尺寸代号图

选型询价

请提供型号 SZ-BDM(X)-G、数量、连接接口及所需配置。电话：021-63612218。

SZ-BDM(X)-H 防爆铠装双密封接头

SZ-BDM(X)-H为防爆铠装双密封接头，采用双密封。用于铠装电缆，采用钢管布线。材质可选304不锈钢、316L不锈钢、黄铜镀镍。

技术参数

项目	参数与配置
产品型号	SZ-BDM(X)-H
密封/结构类型	双密封
可选外壳材质	304不锈钢、316L不锈钢、黄铜镀镍
布线方式	钢管布线
防爆标志（按所选配置）	Ex db IIC Gb; Ex eb IIC Gb; Ex tb IIIC Db
防护等级	IP66
适用电缆类型	铠装电缆
工作温度	-45℃ ~ +105℃
密封圈材质	硅橡胶
材质编码	G：304；H：黄铜镀镍；S：316L
可选螺纹	公制 / NPT / G管螺纹
其他螺纹	可按要求定制

产品特点

- M 公制螺纹、NPT 螺纹及 G 管螺纹，其他可定制
- 前端硅橡胶密封圈为剥铠后内层护套提供内部密封
- 可逆铠装夹紧装置
- 密封夹紧组件，适用更广的电缆规格

适用范围

- 适用于石油开采、炼油、化工、军工等危险环境场所
- 适用于爆炸性气体环境 1 区、2 区场所
- 适用于 IIA、IIB、IIC 类爆炸性气体环境
- 适用于铠装电缆，钢管布线

- 适用于带钢丝铠装，编织铠装和钢带铠装的电缆夹紧密封

型号选择

- 按螺纹规格、电缆结构和电缆外径选择配置；安装前按完整型号核对配套图纸。
- 订货写明完整产品型号、螺纹形式和规格、材质、数量。
- 锁母、密封垫圈、接地片、护罩等附件按用户要求配置。
- 订货时分别说明内螺纹与外螺纹的螺纹形式及规格。

SZ-BDM(X)-H 螺纹规格选择

公制螺纹A	NPT螺纹A	G螺纹A
M20X1.5S	1/2S	1/2"S
M20X1.5	1/2	1/2"
M25X1.5S	3/4S	3/4"S
M25X1.5	3/4	3/4"
M32X1.5S	1S	1"S
M32X1.5	1	1"
M40X1.5S	1 1/4S	1 1/4"S
M40X1.5	1 1/4	1 1/4"
M50X1.5S	1 1/2S	1 1/2"S
M50X1.5	1 1/2	1 1/2"
M63X1.5S	2S	2"S
M63X1.5	2	2"

外形与安装

- 用于钢管布线；安装前按完整产品型号核对配套图纸、电缆外径、螺纹接口及安装空间。
- 按所选结构配置锁母、密封垫圈、接地片或护罩。

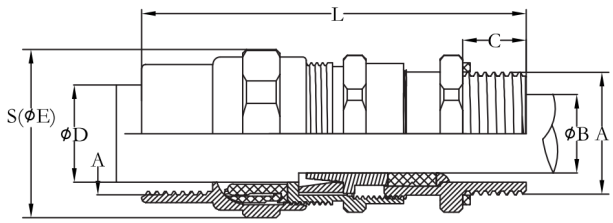

外形尺寸代号图

选型询价

请提供型号 SZ-BDM(X)-H、数量、连接接口及所需配置。电话：021-63612218。

SZ-BDM(S)-B 防爆单密封接头

SZ-BDM(S)-B为防爆单密封接头，采用单密封。用于非铠装电缆，采用电缆布线。材质可选304不锈钢、316L不锈钢、黄铜镀镍。

技术参数

项目	参数与配置
产品型号	SZ-BDM(S)-B
密封/结构类型	单密封
可选外壳材质	304不锈钢、316L不锈钢、黄铜镀镍
布线方式	电缆布线
防爆标志（按所选配置）	Ex db IIC Gb; Ex eb IIC Gb; Ex tb IIIC Db
防护等级	IP66
适用电缆类型	非铠装电缆
工作温度	-45℃ ~ +135℃
密封圈材质	硅橡胶
材质编码	G：304；H：黄铜镀镍；S：316L
可选螺纹	公制 / NPT / G管螺纹
其他螺纹	可按要求定制

产品特点

- M 公制螺纹、NPT 螺纹及 G 管螺纹，其他可定制
- 密封圈采用硅橡胶材质，耐候性强
- 密封夹紧组件，适用更广的电缆规格

适用范围

- 适用于石油开采、 炼油、 化工、 军工等危险环境场所
- 适用于爆炸性气体环境 1 区、2 区场所
- 适用于 IIA、IIB、IIC 类爆炸性气体环境

- 适用于非铠装电缆，电缆布线

型号选择

- 按螺纹规格、电缆结构和电缆外径选择配置；安装前按完整型号核对配套图纸。
- 订货写明完整产品型号、螺纹形式和规格、材质、数量。
- 锁母、密封垫圈、接地片、护罩等附件按用户要求配置。

SZ-BDM(S)-B 螺纹规格选择

公制螺纹A	NPT螺纹A	G螺纹A
M20X1.5	1/2	1/2"
M25X1.5	3/4	3/4"
M32X1.5	1	1"
M40X1.5	1 1/4	1 1/4"
M50X1.5	1 1/2	1 1/2"
M63X1.5	2	2"
M75X1.5	2 1/2	2 1/2"
M90X2	3	3"
M115X2	4	4"

外形与安装

- 用于电缆布线；安装前按完整产品型号核对配套图纸、电缆外径、螺纹接口及安装空间。
- 按所选结构配置锁母、密封垫圈、接地片或护罩。

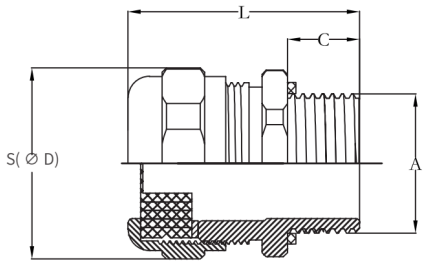

外形尺寸代号图

选型询价

请提供型号 SZ-BDM(S)-B、数量、连接接口及所需配置。电话：021-63612218。

SZ-BDM(S)-BN 防爆单密封接头

SZ-BDM(S)-BN为防爆单密封接头，采用单密封。用于非铠装电缆，采用钢管布线。材质可选304不锈钢、316L不锈钢、黄铜镀镍。

技术参数

项目	参数与配置
产品型号	SZ-BDM(S)-BN
密封/结构类型	单密封
可选外壳材质	304不锈钢、316L不锈钢、黄铜镀镍
布线方式	钢管布线
防爆标志（按所选配置）	Ex db IIC Gb;Ex eb IIC Gb; Ex tb IIIC Db
防护等级	IP66
适用电缆类型	非铠装电缆
工作温度	-45℃ ~ +135℃
密封圈材质	硅橡胶
材质编码	G：304；H：黄铜镀镍；S：316L
可选螺纹	公制 / NPT / G管螺纹
其他螺纹	可按要求定制

产品特点

- M 公制螺纹、NPT 螺纹及 G 管螺纹，其他可定制
- 密封圈采用硅橡胶材质，耐候性强
- 密封夹紧组件，适用更广的电缆规格

适用范围

- 适用于石油开采、 炼油、 化工、 军工等危险环境场所
- 适用于爆炸性气体环境 1 区、2 区场所
- 适用于 IIA、IIB、IIC 类爆炸性气体环境
- 适用于非铠装电缆，钢管布线

型号选择

- 按螺纹规格、电缆结构和电缆外径选择配置；安装前按完整型号核对配套图纸。
- 订货写明完整产品型号、螺纹形式和规格、材质、数量。
- 锁母、密封垫圈、接地片、护罩等附件按用户要求配置。
- 订货时分别说明内螺纹与外螺纹的螺纹形式及规格。

SZ-BDM(S)-BN 螺纹规格选择

公制螺纹A	NPT螺纹A	G螺纹A
M20X1.5	1/2	1/2"
M25X1.5	3/4	3/4"
M32X1.5	1	1"
M40X1.5	1 1/4	1 1/4"
M50X1.5	1 1/2	1 1/2"
M63X1.5	2	2"
M75X1.5	2 1/2	2 1/2"
M90X2	3	3"
M115X2	4	4"

外形与安装

- 用于钢管布线；安装前按完整产品型号核对配套图纸、电缆外径、螺纹接口及安装空间。
- 按所选结构配置锁母、密封垫圈、接地片或护罩。

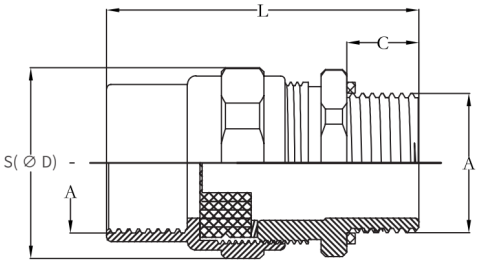

外形尺寸代号图

选型询价

请提供型号 SZ-BDM(S)-BN、数量、连接接口及所需配置。电话：021-63612218。

SZ-BDM(S)-BG 防爆单密封接头

SZ-BDM(S)-BG为防爆单密封接头，采用单密封。采用电缆布线，按结构形式、螺纹规格及实际电缆配置选型。材质可选304不锈钢、316L不锈钢、黄铜镀镍。

技术参数

项目	参数与配置
产品型号	SZ-BDM(S)-BG
密封/结构类型	单密封
可选外壳材质	304不锈钢、316L不锈钢、黄铜镀镍
布线方式	电缆布线
防爆标志（按所选配置）	Ex db IIC Gb; Ex eb IIC Gb; Ex tb IIIC Db
防护等级	IP66
工作温度	-45℃ ~ +135℃
密封圈材质	硅橡胶
材质编码	G：304；H：黄铜镀镍；S：316L
可选螺纹	公制 / NPT / G管螺纹
其他螺纹	可按要求定制

产品特点

- M 公制螺纹、NPT 螺纹及 G 管螺纹，其他可定制
- 密封圈采用硅橡胶材质，耐候性强
- 密封夹紧组件，适用更广的电缆规格

适用范围

- 适用于石油开采、 炼油、 化工、 军工等危险环境场所
- 适用于爆炸性气体环境 1 区、2 区场所
- 适用于 IIA、IIB、IIC 类爆炸性气体环境

021-63612218 | https://shzxfb.com
上海市奉贤区大叶公路8188号8幢

型号选择

- 按螺纹规格、电缆结构和电缆外径选择配置；安装前按完整型号核对配套图纸。
- 订货写明完整产品型号、螺纹形式和规格、材质、数量。
- 锁母、密封垫圈、接地片、护罩等附件按用户要求配置。

SZ-BDM(S)-BG 螺纹规格选择

公制螺纹A	NPT螺纹A	G螺纹A
M20X1.5	1/2	1/2"
M25X1.5	3/4	3/4"
M32X1.5	1	1"
M40X1.5	1 1/4	1 1/4"
M50X1.5	1 1/2	1 1/2"
M63X1.5	2	2"
M75X1.5	2 1/2	2 1/2"
M90X2	3	3"
M115X2	4	4"

外形与安装

- 用于电缆布线；安装前按完整产品型号核对配套图纸、电缆外径、螺纹接口及安装空间。
- 按所选结构配置锁母、密封垫圈、接地片或护罩。

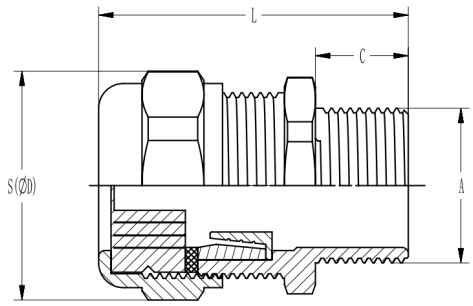

外形尺寸代号图

选型询价

请提供型号 SZ-BDM(S)-BG、数量、连接接口及所需配置。电话：021-63612218。

SZ-BDM(S)-BH 防爆单密封接头

SZ-BDM(S)-BH为防爆单密封接头，采用单密封。采用钢管布线，按结构形式、螺纹规格及实际电缆配置选型。材质可选304不锈钢、316L不锈钢、黄铜镀镍。

技术参数

项目	参数与配置
产品型号	SZ-BDM(S)-BH
密封/结构类型	单密封
可选外壳材质	304不锈钢、316L不锈钢、黄铜镀镍
布线方式	钢管布线
防爆标志（按所选配置）	Ex db IIC Gb; Ex eb IIC Gb; Ex tb IIIC Db
防护等级	IP66
工作温度	-45℃ ~ +135℃
密封圈材质	硅橡胶
材质编码	G：304；H：黄铜镀镍；S：316L
可选螺纹	公制 / NPT / G管螺纹
其他螺纹	可按要求定制

产品特点

- M 公制螺纹、NPT 螺纹及 G 管螺纹，其他可定制
- 密封圈采用硅橡胶材质，耐候性强
- 密封夹紧组件，适用更广的电缆规格

适用范围

- 适用于石油开采、 炼油、 化工、 军工等危险环境场所
- 适用于爆炸性气体环境 1 区、2 区场所
- 适用于 IIA、IIB、IIC 类爆炸性气体环境

型号选择

- 按螺纹规格、电缆结构和电缆外径选择配置；安装前按完整型号核对配套图纸。

- 订货写明完整产品型号、螺纹形式和规格、材质、数量。
- 锁母、密封垫圈、接地片、护罩等附件按用户要求配置。
- 订货时分别说明内螺纹与外螺纹的螺纹形式及规格。

SZ-BDM(S)-BH 螺纹规格选择

公制螺纹A	NPT螺纹A	G螺纹A
M20X1.5	1/2	1/2"
M25X1.5	3/4	3/4"
M32X1.5	1	1"
M40X1.5	1 1/4	1 1/4"
M50X1.5	1 1/2	1 1/2"
M63X1.5	2	2"
M75X1.5	2 1/2	2 1/2"
M90X2	3	3"
M115X2	4	4"

外形与安装

- 用于钢管布线；安装前按完整产品型号核对配套图纸、电缆外径、螺纹接口及安装空间。
- 按所选结构配置锁母、密封垫圈、接地片或护罩。

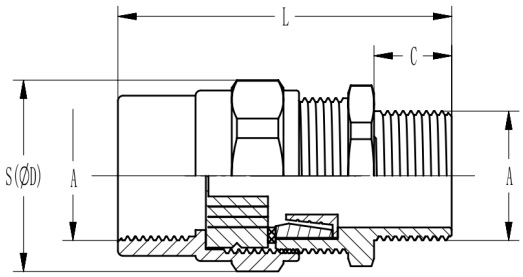

外形尺寸代号图

选型询价

请提供型号 SZ-BDM(S)-BH、数量、连接接口及所需配置。电话：021-63612218。

SZ-BDM(S)-E 防爆填料函系列

SZ-BDM(S)-E为防爆填料函系列，采用填料式密封。用于铠装电缆，采用电缆布线。材质可选304不锈钢、316L不锈钢、黄铜镀镍。

技术参数

项目	参数与配置
产品型号	SZ-BDM(S)-E
密封/结构类型	填料式密封
可选外壳材质	304不锈钢、316L不锈钢、黄铜镀镍
布线方式	电缆布线
防爆标志（按所选配置）	Ex db IIC Gb; Ex eb IIC Gb; Ex tb IIIC Db
防护等级	IP66
适用电缆类型	铠装电缆
工作温度	-45℃ ~ +135℃
密封圈材质	硅橡胶
材质编码	G：304；H：黄铜镀镍；S：316L
可选螺纹	公制 / NPT / G管螺纹
其他螺纹	可按要求定制

产品特点

- M 公制螺纹、NPT 螺纹及 G 管螺纹，其他可定制
- 填料式密封结构适用于隔爆外壳电缆直接引入
- 将电缆内部各绝缘电芯分离填充阻止爆炸性气体进入电缆
- 可分离的填料用金属内套，方便安装维护
- 密封圈采用硅橡胶材质，耐候性强
- 密封夹紧组件，适用更广的电缆规格

适用范围

- 适用于石油开采、炼油、化工、军工等危险环境场所

021-63612218 | https://shzxfb.com
上海市奉贤区大叶公路8188号8幢

- 适用于爆炸性气体环境 1 区、2 区场所
- 适用于 IIA、IIB、IIC 类爆炸性气体环境
- 适用于铠装电缆，电缆布线
- 适用于带钢丝铠装，编织铠装和钢带铠装的电缆夹紧密封

型号选择

- 按螺纹规格、电缆结构和电缆外径选择配置；安装前按完整型号核对配套图纸。
- 订货写明完整产品型号、螺纹形式和规格、材质、数量。
- 锁母、密封垫圈、接地片、护罩等附件按用户要求配置。

SZ-BDM(S)-E 螺纹规格选择

公制螺纹A	NPT螺纹A	G螺纹A
M20X1.5	1/2	1/2"
M25X1.5	3/4	3/4"
M32X1.5	1	1"
M40X1.5	1 1/4	1 1/4"
M50X1.5	1 1/2	1 1/2"
M63X1.5	2	2"
M75X1.5	2 1/2	2 1/2"
M90X2	3	3"
M115X2	4	4"

外形与安装

- 用于电缆布线；安装前按完整产品型号核对配套图纸、电缆外径、螺纹接口及安装空间。
- 按所选结构配置锁母、密封垫圈、接地片或护罩。
- 填料式结构将电缆内各绝缘线芯分开填充，可分离金属内套便于安装维护。

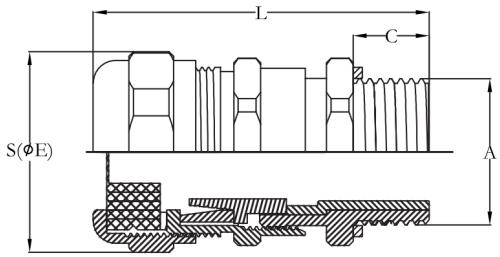

外形尺寸代号图

选型询价

请提供型号 SZ-BDM(S)-E、数量、连接接口及所需配置。电话：021-63612218。

SZ-BDM(S)-F 防爆填料函系列

SZ-BDM(S)-F为防爆填料函系列，采用填料式密封。用于铠装电缆，采用钢管布线。材质可选304不锈钢、316L不锈钢、黄铜镀镍。

技术参数

项目	参数与配置
产品型号	SZ-BDM(S)-F
密封/结构类型	填料式密封
可选外壳材质	304不锈钢、316L不锈钢、黄铜镀镍
布线方式	钢管布线
防爆标志（按所选配置）	Ex db IIC Gb; Ex eb IIC Gb; Ex tb IIIC Db
防护等级	IP66
适用电缆类型	铠装电缆
工作温度	-45℃ ~ +135℃
密封圈材质	硅橡胶
材质编码	G：304；H：黄铜镀镍；S：316L
可选螺纹	公制 / NPT / G管螺纹
其他螺纹	可按要求定制

产品特点

- M 公制螺纹、NPT 螺纹及 G 管螺纹，其他可定制
- 填料式密封结构适用于隔爆外壳电缆直接引入
- 将电缆内部各绝缘电芯分离填充阻止爆炸性气体进入电缆
- 可分离的填料用金属内套，方便安装维护
- 密封圈采用硅橡胶材质，耐候性强
- 密封夹紧组件，适用更广的电缆规格

适用范围

- 适用于石油开采、炼油、化工、军工等危险环境场所

021-63612218 | https://shzxfb.com
上海市奉贤区大叶公路8188号8幢

- 适用于爆炸性气体环境 1 区、2 区场所
- 适用于 IIA、IIB、IIC 类爆炸性气体环境
- 适用于铠装电缆，钢管布线
- 适用于带钢丝铠装，编织铠装和钢带铠装的电缆夹紧密封

型号选择

- 按螺纹规格、电缆结构和电缆外径选择配置；安装前按完整型号核对配套图纸。
- 订货写明完整产品型号、螺纹形式和规格、材质、数量。
- 锁母、密封垫圈、接地片、护罩等附件按用户要求配置。
- 订货时分别说明内螺纹与外螺纹的螺纹形式及规格。

SZ-BDM(S)-F 螺纹规格选择

公制螺纹A	NPT螺纹A	G螺纹A
M20X1.5	1/2	1/2"
M25X1.5	3/4	3/4"
M32X1.5	1	1"
M40X1.5	1 1/4	1 1/4"
M50X1.5	1 1/2	1 1/2"
M63X1.5	2	2"
M75X1.5	2 1/2	2 1/2"
M90X2	3	3"
M115X2	4	4"

外形与安装

- 用于钢管布线；安装前按完整产品型号核对配套图纸、电缆外径、螺纹接口及安装空间。
- 按所选结构配置锁母、密封垫圈、接地片或护罩。
- 填料式结构将电缆内各绝缘线芯分开填充，可分离金属内套便于安装维护。

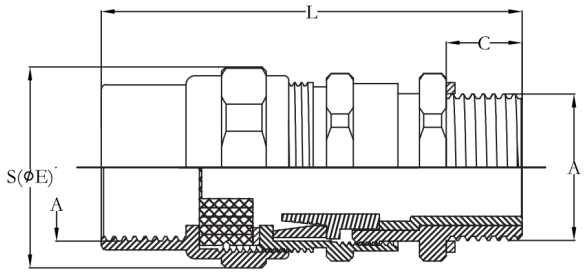

外形尺寸代号图

选型询价

请提供型号 SZ-BDM(S)-F、数量、连接接口及所需配置。电话：021-63612218。

SZ-BDM(S)-G 防爆铠装双密封接头

SZ-BDM(S)-G为防爆铠装双密封接头，采用双密封。用于铠装电缆，采用电缆布线。材质可选304不锈钢、316L不锈钢、黄铜镀镍。

技术参数

项目	参数与配置
产品型号	SZ-BDM(S)-G
密封/结构类型	双密封
可选外壳材质	304不锈钢、316L不锈钢、黄铜镀镍
布线方式	电缆布线
防爆标志（按所选配置）	Ex db IIC Gb; Ex eb IIC Gb; Ex tb IIIC Db
防护等级	IP66
适用电缆类型	铠装电缆
工作温度	-45℃ ~ +135℃
密封圈材质	硅橡胶
材质编码	G：304；H：黄铜镀镍；S：316L
可选螺纹	公制 / NPT / G管螺纹
其他螺纹	可按要求定制

产品特点

- M 公制螺纹、NPT 螺纹及 G 管螺纹，其他可定制
- 前端硅橡胶密封圈为剥铠后内层护套提供内部密封
- 可逆铠装夹紧装置
- 密封夹紧组件，适用更广的电缆规格

适用范围

- 适用于石油开采、炼油、化工、军工等危险环境场所
- 适用于爆炸性气体环境 1 区、2 区场所
- 适用于 IIA、IIB、IIC 类爆炸性气体环境

- 适用于铠装电缆，电缆布线
- 适用于带钢丝铠装，编织铠装和钢带铠装的电缆夹紧密封

型号选择

- 按螺纹规格、电缆结构和电缆外径选择配置；安装前按完整型号核对配套图纸。
- 订货写明完整产品型号、螺纹形式和规格、材质、数量。
- 锁母、密封垫圈、接地片、护罩等附件按用户要求配置。

SZ-BDM(S)-G 螺纹规格选择

公制螺纹A	NPT螺纹A	G螺纹A
M20X1.5	1/2	1/2"
M25X1.5	3/4	3/4"
M32X1.5	1	1"
M40X1.5	1 1/4	1 1/4"
M50X1.5	1 1/2	1 1/2"
M63X1.5	2	2"
M75X1.5	2 1/2	2 1/2"
M90X2	3	3"
M115X2	4	4"

外形与安装

- 用于电缆布线；安装前按完整产品型号核对配套图纸、电缆外径、螺纹接口及安装空间。
- 按所选结构配置锁母、密封垫圈、接地片或护罩。

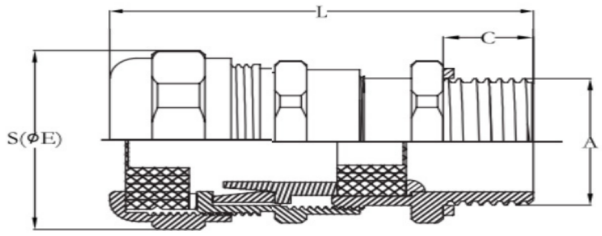

外形尺寸代号图

选型询价

请提供型号 SZ-BDM(S)-G、数量、连接接口及所需配置。电话：021-63612218。

SZ-BDM(S)-H 防爆铠装双密封接头

SZ-BDM(S)-H为防爆铠装双密封接头，采用双密封。用于铠装电缆，采用钢管布线。材质可选304不锈钢、316L不锈钢、黄铜镀镍。

技术参数

项目	参数与配置
产品型号	SZ-BDM(S)-H
密封/结构类型	双密封
可选外壳材质	304不锈钢、316L不锈钢、黄铜镀镍
布线方式	钢管布线
防爆标志（按所选配置）	Ex db IIC Gb; Ex eb IIC Gb; Ex tb IIIC Db
防护等级	IP66
适用电缆类型	铠装电缆
工作温度	-45℃ ~ +135℃
密封圈材质	硅橡胶
材质编码	G：304；H：黄铜镀镍；S：316L
可选螺纹	公制 / NPT / G管螺纹
其他螺纹	可按要求定制

产品特点

- M 公制螺纹、NPT 螺纹及 G 管螺纹，其他可定制
- 前端硅橡胶密封圈为剥铠后内层护套提供内部密封
- 可逆铠装夹紧装置
- 密封夹紧组件，适用更广的电缆规格

适用范围

- 适用于石油开采、炼油、化工、军工等危险环境场所
- 适用于爆炸性气体环境 1 区、2 区场所
- 适用于 IIA、IIB、IIC 类爆炸性气体环境

- 适用于铠装电缆，钢管布线
- 适用于带钢丝铠装，编织铠装和钢带铠装的电缆夹紧密封

型号选择

- 按螺纹规格、电缆结构和电缆外径选择配置；安装前按完整型号核对配套图纸。
- 订货写明完整产品型号、螺纹形式和规格、材质、数量。
- 锁母、密封垫圈、接地片、护罩等附件按用户要求配置。
- 订货时分别说明内螺纹与外螺纹的螺纹形式及规格。

SZ-BDM(S)-H 螺纹规格选择

公制螺纹A	NPT螺纹A	G螺纹A
M20X1.5	1/2	1/2"
M25X1.5	3/4	3/4"
M32X1.5	1	1"
M40X1.5	1 1/4	1 1/4"
M50X1.5	1 1/2	1 1/2"
M63X1.5	2	2"
M75X1.5	2 1/2	2 1/2"
M90X2	3	3"
M115X2	4	4"

外形与安装

- 用于钢管布线；安装前按完整产品型号核对配套图纸、电缆外径、螺纹接口及安装空间。
- 按所选结构配置锁母、密封垫圈、接地片或护罩。

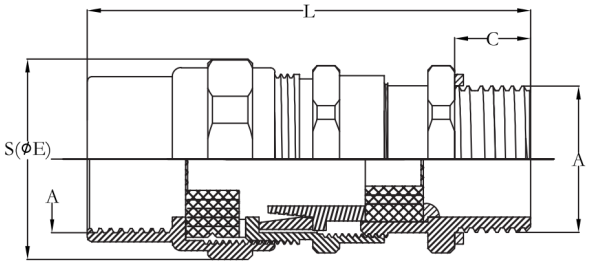

外形尺寸代号图

选型询价

请提供型号 SZ-BDM(S)-H、数量、连接接口及所需配置。电话：021-63612218。

SZ-BDM-CG 防冷流电缆接头

SZ-BDM-CG为防冷流电缆接头，采用防冷流结构。用于铠装电缆，采用电缆布线。材质可选304不锈钢、316L不锈钢。

技术参数

项目	参数与配置
产品型号	SZ-BDM-CG
密封/结构类型	防冷流结构
可选外壳材质	304不锈钢、316L不锈钢
布线方式	电缆布线
防爆标志（按所选配置）	Ex db IIC Gb; Ex eb IIC Gb; Ex tb IIIC Db
防护等级	IP66
适用电缆类型	铠装电缆
工作温度	-40℃ ~ +100℃
密封圈材质	硅橡胶
材质编码	G：304；S：316L
可选螺纹	公制 / NPT / G管螺纹
其他螺纹	可按要求定制

产品特点

- M 公制螺纹、NPT 螺纹及 G 管螺纹，其他可定制
- 前端硅橡胶密封圈为剥铠后内层护套提供内部密封
- 可逆铠装夹紧装置
- 密封夹紧组件，适用更广的电缆规格

适用范围

- 适用于石油开采、炼油、化工、军工等危险环境场所
- 适用于爆炸性气体环境 1 区、2 区场所
- 适用于 IIA、IIB、IIC 类爆炸性气体环境

021-63612218 | https://shzxfb.com
上海市奉贤区大叶公路8188号8幢

- 适用于铠装电缆，电缆布线
- 适用于带钢丝铠装，编织铠装和钢带铠装的电缆夹紧密封

型号选择

- 按螺纹规格、电缆结构和电缆外径选择配置；安装前按完整型号核对配套图纸。
- 订货写明完整产品型号、螺纹形式和规格、材质、数量。
- 锁母、密封垫圈、接地片、护罩等附件按用户要求配置。

SZ-BDM-CG 螺纹规格选择

公制螺纹A	NPT螺纹A	G螺纹A
M20X1.5	1/2	1/2"
M25X1.5	3/4	3/4"
M32X1.5	1	1"
M40X1.5	1 1/4	1 1/4"
M50X1.5	1 1/2	1 1/2"
M63X1.5	2	2"

外形与安装

- 用于电缆布线；安装前按完整产品型号核对配套图纸、电缆外径、螺纹接口及安装空间。
- 按所选结构配置锁母、密封垫圈、接地片或护罩。

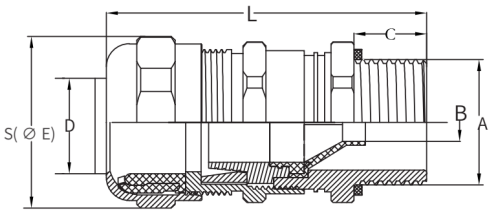

外形尺寸代号图

选型询价

请提供型号 SZ-BDM-CG、数量、连接接口及所需配置。电话：021-63612218。

SZ-BDM-CH 防冷流电缆接头

SZ-BDM-CH为防冷流电缆接头，采用防冷流结构。用于铠装电缆，采用钢管布线。材质可选304不锈钢、316L不锈钢。

技术参数

项目	参数与配置
产品型号	SZ-BDM-CH
密封/结构类型	防冷流结构
可选外壳材质	304不锈钢、316L不锈钢
布线方式	钢管布线
防爆标志（按所选配置）	Ex db IIC Gb; Ex eb IIC Gb; Ex tb IIIC Db
防护等级	IP66
适用电缆类型	铠装电缆
工作温度	-40℃ ~ +100℃
密封圈材质	硅橡胶
材质编码	G：304；S：316L
可选螺纹	公制 / NPT / G管螺纹
其他螺纹	可按要求定制

产品特点

- M 公制螺纹、NPT 螺纹及 G 管螺纹，其他可定制
- 前端硅橡胶密封圈为剥铠后内层护套提供内部密封
- 可逆铠装夹紧装置
- 密封夹紧组件，适用更广的电缆规格

适用范围

- 适用于石油开采、炼油、化工、军工等危险环境场所
- 适用于爆炸性气体环境 1 区、2 区场所
- 适用于 IIA、IIB、IIC 类爆炸性气体环境
- 适用于铠装电缆，钢管布线

- 适用于带钢丝铠装，编织铠装和钢带铠装的电缆夹紧密封

型号选择

- 按螺纹规格、电缆结构和电缆外径选择配置；安装前按完整型号核对配套图纸。
- 订货写明完整产品型号、螺纹形式和规格、材质、数量。
- 锁母、密封垫圈、接地片、护罩等附件按用户要求配置。
- 订货时分别说明内螺纹与外螺纹的螺纹形式及规格。

SZ-BDM-CH 螺纹规格选择

公制螺纹A	NPT螺纹A	G螺纹A
M20X1.5	1/2	1/2"
M25X1.5	3/4	3/4"
M32X1.5	1	1"
M40X1.5	1 1/4	1 1/4"
M50X1.5	1 1/2	1 1/2"
M63X1.5	2	2"

外形与安装

- 用于钢管布线；安装前按完整产品型号核对配套图纸、电缆外径、螺纹接口及安装空间。
- 按所选结构配置锁母、密封垫圈、接地片或护罩。

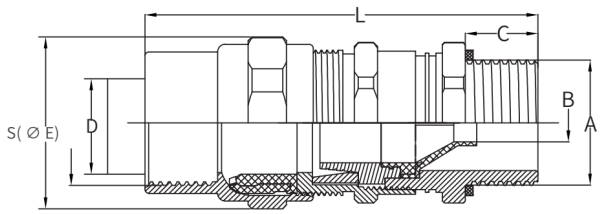

外形尺寸代号图

选型询价

请提供型号 SZ-BDM-CH、数量、连接接口及所需配置。电话：021-63612218。

SZ-BDM-TE 防爆填料函系列

SZ-BDM-TE为防爆填料函系列，采用填料式密封。用于铠装电缆，采用电缆布线。材质可选304不锈钢、316L不锈钢。

技术参数

项目	参数与配置
产品型号	SZ-BDM-TE
密封/结构类型	填料式密封
可选外壳材质	304不锈钢、316L不锈钢
布线方式	电缆布线
防爆标志（按所选配置）	Ex db IIC Gb; Ex eb IIC Gb; Ex tb IIIC Db
防护等级	IP68
适用电缆类型	铠装电缆
工作温度	-40℃ ~ +100℃
密封圈材质	硅橡胶
材质编码	G：304；S：316L
可选螺纹	公制 / NPT / G管螺纹
其他螺纹	可按要求定制

产品特点

- M 公制螺纹、NPT 螺纹及 G 管螺纹，其他可定制
- 填料式密封结构适用于隔爆外壳电缆直接引入
- 将电缆内部各绝缘电芯分离填充阻止爆炸性气体进入电缆
- 可分离的填料用金属内套，方便安装维护
- 密封圈采用硅橡胶材质，耐候性强；密封夹紧组件，适用更广的电缆规格

适用范围

- 适用于石油开采、炼油、化工、军工等危险环境场所
- 适用于爆炸性气体环境 1 区、2 区场所

021-63612218 | https://shzxfb.com
上海市奉贤区大叶公路8188号8幢

- 适用于 IIA、IIB、IIC 类爆炸性气体环境
- 适用于铠装电缆，电缆布线
- 适用于带钢丝铠装，编织铠装和钢带铠装的电缆夹紧密封

型号选择

- 按螺纹规格、电缆结构和电缆外径选择配置；安装前按完整型号核对配套图纸。
- 订货写明完整产品型号、螺纹形式和规格、材质、数量。
- 锁母、密封垫圈、接地片、护罩等附件按用户要求配置。

SZ-BDM-TE 螺纹规格选择

公制螺纹A	NPT螺纹A	G螺纹A
M20X1.5S	1/2S	1/2"S
M20X1.5	1/2	1/2"
M25X1.5S	3/4S	3/4"S
M25X1.5	3/4	3/4"
M32X1.5S	1S	1"S
M32X1.5	1	1"
M40X1.5S	1 1/4S	1 1/4"S
M40X1.5	1 1/4	1 1/4"
M50X1.5S	1 1/2S	1 1/2"S
M50X1.5	1 1/2	1 1/2"
M63X1.5S	2S	2"S
M63X1.5	2	2"

外形与安装

- 用于电缆布线；安装前按完整产品型号核对配套图纸、电缆外径、螺纹接口及安装空间。
- 按所选结构配置锁母、密封垫圈、接地片或护罩。
- 填料式结构将电缆内各绝缘线芯分开填充，可分离金属内套便于安装维护。

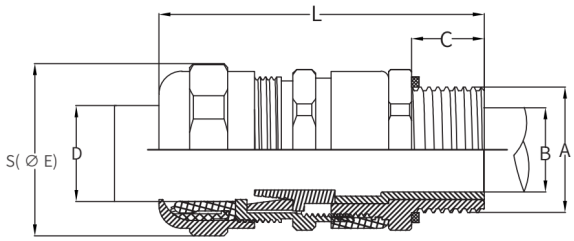

外形尺寸代号图

选型询价

请提供型号 SZ-BDM-TE、数量、连接接口及所需配置。电话：021-63612218。

SZ-BDM-TF 防爆填料函系列

SZ-BDM-TF为防爆填料函系列，采用填料式密封。用于铠装电缆，采用钢管布线。材质可选304不锈钢、316L不锈钢。

技术参数

项目	参数与配置
产品型号	SZ-BDM-TF
密封/结构类型	填料式密封
可选外壳材质	304不锈钢、316L不锈钢
布线方式	钢管布线
防爆标志（按所选配置）	Ex db IIC Gb; Ex eb IIC Gb; Ex tb IIIC Db
防护等级	IP68
适用电缆类型	铠装电缆
工作温度	-40℃ ~ +100℃
密封圈材质	硅橡胶
材质编码	G：304；S：316L
可选螺纹	公制 / NPT / G管螺纹
其他螺纹	可按要求定制

产品特点

- M 公制螺纹、NPT 螺纹及 G 管螺纹，其他可定制
- 填料式密封结构适用于隔爆外壳电缆直接引入
- 将电缆内部各绝缘电芯分离填充阻止爆炸性气体进入电缆
- 可分离的填料用金属内套，方便安装维护
- 密封圈采用硅橡胶材质，耐候性强
- 密封夹紧组件，适用更广的电缆规格

适用范围

- 适用于石油开采、炼油、化工、军工等危险环境场所
- 适用于爆炸性气体环境 1 区、2 区场所

- 适用于 IIA、IIB、IIC 类爆炸性气体环境
- 适用于铠装电缆，钢管布线
- 适用于带钢丝铠装，编织铠装和钢带铠装的电缆夹紧密封

型号选择

- 按螺纹规格、电缆结构和电缆外径选择配置；安装前按完整型号核对配套图纸。
- 订货写明完整产品型号、螺纹形式和规格、材质、数量。
- 锁母、密封垫圈、接地片、护罩等附件按用户要求配置。
- 订货时分别说明内螺纹与外螺纹的螺纹形式及规格。

SZ-BDM-TF 螺纹规格选择

公制螺纹A	NPT螺纹A	G螺纹A
M20X1.5S	1/2S	1/2"S
M20X1.5	1/2	1/2"
M25X1.5S	3/4S	3/4"S
M25X1.5	3/4	3/4"
M32X1.5S	1S	1"S
M32X1.5	1	1"
M40X1.5S	1 1/4S	1 1/4"S
M40X1.5	1 1/4	1 1/4"
M50X1.5S	1 1/2S	1 1/2"S
M50X1.5	1 1/2	1 1/2"
M63X1.5S	2S	2"S
M63X1.5	2	2"

外形与安装

- 用于钢管布线；安装前按完整产品型号核对配套图纸、电缆外径、螺纹接口及安装空间。
- 按所选结构配置锁母、密封垫圈、接地片或护罩。
- 填料式结构将电缆内各绝缘线芯分开填充，可分离金属内套便于安装维护。

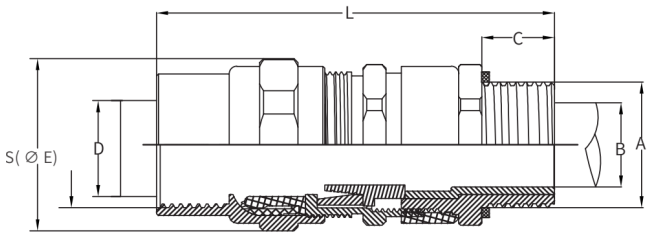

外形尺寸代号图

选型询价

请提供型号 SZ-BDM-TF、数量、连接接口及所需配置。电话：021-63612218。

SZ-BDM-TG 防爆铠装双密封接头

SZ-BDM-TG为防爆铠装双密封接头，采用双密封。用于铠装电缆，采用电缆布线。材质可选304不锈钢、316L不锈钢。

技术参数

项目	参数与配置
产品型号	SZ-BDM-TG
密封/结构类型	双密封
可选外壳材质	304不锈钢、316L不锈钢
布线方式	电缆布线
防爆标志（按所选配置）	Ex db IIC Gb; Ex eb IIC Gb; Ex tb IIIC Db
防护等级	IP68
适用电缆类型	铠装电缆
工作温度	-40℃ ~ +100℃
密封圈材质	硅橡胶
材质编码	G：304；S：316L
可选螺纹	公制 / NPT / G管螺纹
其他螺纹	可按要求定制

产品特点

- M 公制螺纹、NPT 螺纹及 G 管螺纹，其他可定制
- 前端硅橡胶密封圈为剥铠后内层护套提供内部密封
- 可逆铠装夹紧装置
- 密封夹紧组件，适用更广的电缆规格

适用范围

- 适用于石油开采、炼油、化工、军工等危险环境场所
- 适用于爆炸性气体环境 1 区、2 区场所
- 适用于 IIA、IIB、IIC 类爆炸性气体环境

021-63612218 | https://shzxfb.com
上海市奉贤区大叶公路8188号8幢

- 适用于铠装电缆，电缆布线
- 适用于带钢丝铠装，编织铠装和钢带铠装的电缆夹紧密封

型号选择

- 按螺纹规格、电缆结构和电缆外径选择配置；安装前按完整型号核对配套图纸。
- 订货写明完整产品型号、螺纹形式和规格、材质、数量。
- 锁母、密封垫圈、接地片、护罩等附件按用户要求配置。

SZ-BDM-TG 螺纹规格选择

公制螺纹A	NPT螺纹A	G螺纹A
M20X1.5S	1/2S	1/2"S
M20X1.5	1/2	1/2"
M25X1.5S	3/4S	3/4"S
M25X1.5	3/4	3/4"
M32X1.5S	1S	1"S
M32X1.5	1	1"
M40X1.5S	1 1/4S	1 1/4"S
M40X1.5	1 1/4	1 1/4"
M50X1.5S	1 1/2S	1 1/2"S
M50X1.5	1 1/2	1 1/2"
M63X1.5S	2S	2"S
M63X1.5	2	2"

外形与安装

- 用于电缆布线；安装前按完整产品型号核对配套图纸、电缆外径、螺纹接口及安装空间。
- 按所选结构配置锁母、密封垫圈、接地片或护罩。

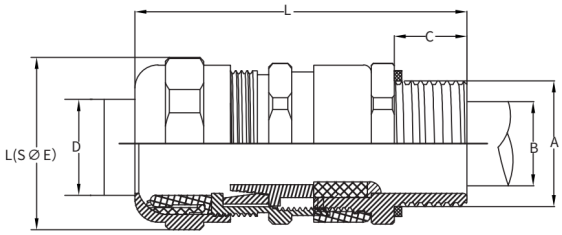

外形尺寸代号图

选型询价

请提供型号 SZ-BDM-TG、数量、连接接口及所需配置。电话：021-63612218。

SZ-BDM-TH 防爆铠装双密封接头

SZ-BDM-TH为防爆铠装双密封接头，采用双密封。用于铠装电缆，采用钢管布线。材质可选304不锈钢、316L不锈钢。

技术参数

项目	参数与配置
产品型号	SZ-BDM-TH
密封/结构类型	双密封
可选外壳材质	304不锈钢、316L不锈钢
布线方式	钢管布线
防爆标志（按所选配置）	Ex db IIC Gb; Ex eb IIC Gb; Ex tb IIIC Db
防护等级	IP68
适用电缆类型	铠装电缆
工作温度	-40℃ ~ +100℃
密封圈材质	硅橡胶
材质编码	G：304；S：316L
可选螺纹	公制 / NPT / G管螺纹
其他螺纹	可按要求定制

产品特点

- M 公制螺纹、NPT 螺纹及 G 管螺纹，其他可定制
- 前端硅橡胶密封圈为剥铠后内层护套提供内部密封
- 可逆铠装夹紧装置
- 密封夹紧组件，适用更广的电缆规格

适用范围

- 适用于石油开采、炼油、化工、军工等危险环境场所
- 适用于爆炸性气体环境 1 区、2 区场所
- 适用于 IIA、IIB、IIC 类爆炸性气体环境

- 适用于铠装电缆，钢管布线
- 适用于带钢丝铠装，编织铠装和钢带铠装的电缆夹紧密封

型号选择

- 按螺纹规格、电缆结构和电缆外径选择配置；安装前按完整型号核对配套图纸。
- 订货写明完整产品型号、螺纹形式和规格、材质、数量。
- 锁母、密封垫圈、接地片、护罩等附件按用户要求配置。
- 订货时分别说明内螺纹与外螺纹的螺纹形式及规格。

SZ-BDM-TH 螺纹规格选择

公制螺纹A	NPT螺纹A	G螺纹A
M20X1.5S	1/2S	1/2"S
M20X1.5	1/2	1/2"
M25X1.5S	3/4S	3/4"S
M25X1.5	3/4	3/4"
M32X1.5S	1S	1"S
M32X1.5	1	1"
M40X1.5S	1 1/4S	1 1/4"S
M40X1.5	1 1/4	1 1/4"
M50X1.5S	1 1/2S	1 1/2"S
M50X1.5	1 1/2	1 1/2"
M63X1.5S	2S	2"S
M63X1.5	2	2"

外形与安装

- 用于钢管布线；安装前按完整产品型号核对配套图纸、电缆外径、螺纹接口及安装空间。
- 按所选结构配置锁母、密封垫圈、接地片或护罩。

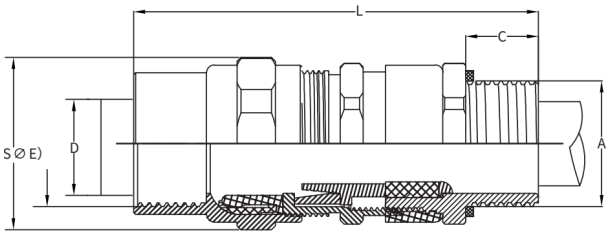

外形尺寸代号图

选型询价

请提供型号 SZ-BDM-TH、数量、连接接口及所需配置。电话：021-63612218。

SZ-BDM(X)-II-B 防爆单密封接头

SZ-BDM(X)-II-B为防爆单密封接头，采用单密封。用于非铠装电缆，采用电缆布线。材质可选304不锈钢、316L不锈钢、黄铜镀镍。

技术参数

项目	参数与配置
产品型号	SZ-BDM(X)-II-B
密封/结构类型	单密封
可选外壳材质	304不锈钢、316L不锈钢、黄铜镀镍
布线方式	电缆布线
防爆标志（按所选配置）	Ex eb IIC Gb; Ex tb IIIC Db
防护等级	IP66
适用电缆类型	非铠装电缆
工作温度	-45℃ ~ +105℃
密封圈材质	硅橡胶
材质编码	G：304；H：黄铜镀镍；S：316L
可选螺纹	公制 / NPT / G管螺纹
其他螺纹	可按要求定制

产品特点

- M 公制螺纹、NPT 螺纹及 G 管螺纹，其他可定制
- 密封圈采用硅橡胶材质，耐候性强
- 密封夹紧组件，适用更广的电缆规格

适用范围

- 适用于石油开采、 炼油、 化工、 军工等危险环境场所
- 适用于爆炸性气体环境 1 区、2 区场所
- 适用于 IIA、IIB、IIC 类爆炸性气体环境

- 适用于非铠装电缆，电缆布线

型号选择

- 按螺纹规格、电缆结构和电缆外径选择配置；安装前按完整型号核对配套图纸。
- 订货写明完整产品型号、螺纹形式和规格、材质、数量。
- 锁母、密封垫圈、接地片、护罩等附件按用户要求配置。

SZ-BDM(X)-II-B 螺纹规格选择

公制规格A（第一列）	公制规格A（第二列）	NPT螺纹A	G螺纹A
M24*1.5	M20*1.5	1/2	1/2"
M30*1.5	M25*1.5	3/4	3/4"
M38*1.5	M32*1.5	1	1"
M45*1.5	M40*1.5	1 1/4	1 1/4"
M56*1.5	M50*1.5	1 1/2	1 1/2"
M63*1.5	M63*1.5	2	2"

外形与安装

- 用于电缆布线；安装前按完整产品型号核对配套图纸、电缆外径、螺纹接口及安装空间。
- 按所选结构配置锁母、密封垫圈、接地片或护罩。

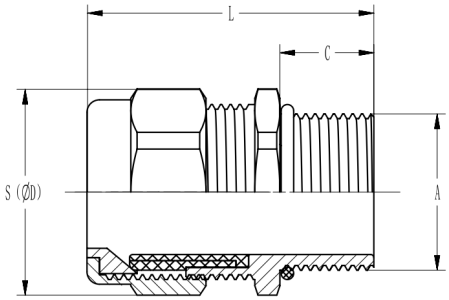

外形尺寸代号图

选型询价

请提供型号 SZ-BDM(X)-II-B、数量、连接接口及所需配置。电话：021-63612218。

SZ-BDM(X)-II-Bn 防爆单密封接头

SZ-BDM(X)-II-Bn为防爆单密封接头，采用单密封。用于非铠装电缆，采用电缆布线。材质可选304不锈钢、316L不锈钢、黄铜镀镍。

技术参数

项目	参数与配置
产品型号	SZ-BDM(X)-II-Bn
密封/结构类型	单密封
可选外壳材质	304不锈钢、316L不锈钢、黄铜镀镍
布线方式	电缆布线
防爆标志（按所选配置）	Ex eb IIC Gb; Ex tb IIIC Db
防护等级	IP66
适用电缆类型	非铠装电缆
工作温度	-45℃ ~ +105℃
密封圈材质	硅橡胶
材质编码	G：304；H：黄铜镀镍；S：316L
可选螺纹	公制 / NPT / G管螺纹
其他螺纹	可按要求定制

产品特点

- M 公制螺纹、NPT 螺纹及 G 管螺纹，其他可定制
- 密封圈采用硅橡胶材质，耐候性强
- 密封夹紧组件，适用更广的电缆规格

适用范围

- 适用于石油开采、 炼油、 化工、 军工等危险环境场所
- 适用于爆炸性气体环境 1 区、2 区场所
- 适用于 IIA、IIB、IIC 类爆炸性气体环境

- 适用于非铠装电缆，电缆布线

型号选择

- 按螺纹规格、电缆结构和电缆外径选择配置；安装前按完整型号核对配套图纸。
- 订货写明完整产品型号、螺纹形式和规格、材质、数量。
- 锁母、密封垫圈、接地片、护罩等附件按用户要求配置。
- 订货时分别说明内螺纹与外螺纹的螺纹形式及规格。

SZ-BDM(X)-II-Bn 螺纹规格选择

公制规格A（第一列）	公制规格A（第二列）	NPT螺纹A	G螺纹A
M24*1.5	M20*1.5	1/2	1/2"
M30*1.5	M25*1.5	3/4	3/4"
M38*1.5	M32*1.5	1	1"
M45*1.5	M40*1.5	1 1/4	1 1/4"
M56*1.5	M50*1.5	1 1/2	1 1/2"
M63*1.5	M63*1.5	2	2"

外形与安装

- 用于电缆布线；安装前按完整产品型号核对配套图纸、电缆外径、螺纹接口及安装空间。
- 按所选结构配置锁母、密封垫圈、接地片或护罩。

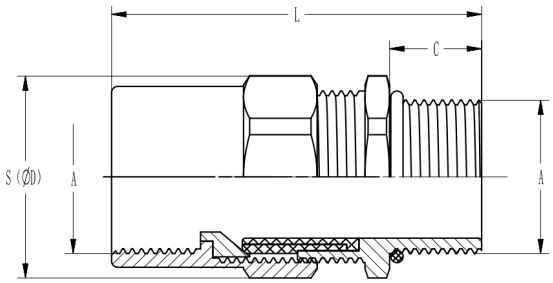

外形尺寸代号图

选型询价

请提供型号 SZ-BDM(X)-II-Bn、数量、连接接口及所需配置。电话：021-63612218。

SZ-BDM(X)-II-E 防爆填料函系列

SZ-BDM(X)-II-E为防爆填料函系列，采用填料式密封。用于铠装电缆，采用电缆布线。材质可选304不锈钢、316L不锈钢、黄铜镀镍。

技术参数

项目	参数与配置
产品型号	SZ-BDM(X)-II-E
密封/结构类型	填料式密封
可选外壳材质	304不锈钢、316L不锈钢、黄铜镀镍
布线方式	电缆布线
防爆标志（按所选配置）	Ex db IIC Gb; Ex eb IIC Gb; Ex tb IIIC Db
防护等级	IP66
适用电缆类型	铠装电缆
密封圈材质	丁腈橡胶
材质编码	G：304；H：黄铜镀镍；S：316L
可选螺纹	G管螺纹
其他螺纹	可按要求定制

产品特点

- M 公制螺纹、NPT 螺纹及 G 管螺纹，其他可定制
- 填料式密封结构适用于隔爆外壳电缆直接引入
- 将电缆内部各绝缘电芯分离填充阻止爆炸性气体进入电缆
- 可分离的填料用金属内套，方便安装维护
- 密封圈采用丁腈橡胶材质，耐候性强
- 密封夹紧组件，适用更广的电缆规格

适用范围

- 适用于石油开采、炼油、化工、军工等危险环境场所
- 适用于爆炸性气体环境 1 区、2 区场所

- 适用于 IIA、IIB、IIC 类爆炸性气体环境
- 适用于铠装电缆，电缆布线
- 适用于带钢丝铠装， 编织铠装和钢带铠装的电缆夹紧密封

型号选择

- 按螺纹规格、电缆结构和电缆外径选择配置；安装前按完整型号核对配套图纸。
- 订货写明完整产品型号、螺纹形式和规格、材质、数量。
- 锁母、密封垫圈、接地片、护罩等附件按用户要求配置。

SZ-BDM(X)-II-E 产品选型表

螺纹规格G	进线电缆直径范围（mm)	出线最大电缆直径（mm)	外形尺寸L（mm)	外形尺寸L1（mm)	外形尺寸D（mm)
G1/2"	Φ10-Φ14	Φ12	75	16	30
G3/4"	Φ13-Φ18	Φ22	75	16	35
G1"	Φ15-Φ22	Φ22	84	18	42
G1 1/4"	Φ22-Φ30	Φ28	96	18	53
G1 1/2"	Φ30-Φ36	Φ34	100	19	62
G2"	Φ37-Φ44	Φ45	105	19	74

外形与安装

- 用于电缆布线；安装前按完整产品型号核对配套图纸、电缆外径、螺纹接口及安装空间。
- 按所选结构配置锁母、密封垫圈、接地片或护罩。
- 填料式结构将电缆内各绝缘线芯分开填充，可分离金属内套便于安装维护。

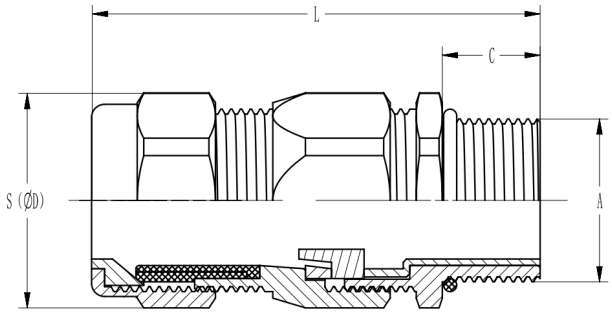

外形尺寸代号图

选型询价

请提供型号 SZ-BDM(X)-II-E、数量、连接接口及所需配置。电话：021-63612218。

SZ-BDM(X)-II-F 防爆填料函系列

SZ-BDM(X)-II-F为防爆填料函系列，采用填料式密封。用于铠装电缆，采用电缆布线。材质可选304不锈钢、316L不锈钢、黄铜镀镍。

技术参数

项目	参数与配置
产品型号	SZ-BDM(X)-II-F
密封/结构类型	填料式密封
可选外壳材质	304不锈钢、316L不锈钢、黄铜镀镍
布线方式	电缆布线
防爆标志（按所选配置）	Ex db IIC Gb; Ex eb IIC Gb; Ex tb IIIC Db
防护等级	IP66
适用电缆类型	铠装电缆
工作温度	-45℃ ~ +105℃
密封圈材质	丁腈橡胶
材质编码	G：304；H：黄铜镀镍；S：316L
可选螺纹	G管螺纹
其他螺纹	可按要求定制

产品特点

- M 公制螺纹、NPT 螺纹及 G 管螺纹，其他可定制
- 填料式密封结构适用于隔爆外壳电缆直接引入
- 将电缆内部各绝缘电芯分离填充阻止爆炸性气体进入电缆
- 可分离的填料用金属内套，方便安装维护
- 密封圈采用丁腈橡胶材质，耐候性强
- 密封夹紧组件，适用更广的电缆规格

适用范围

- 适用于石油开采、炼油、化工、军工等危险环境场所
- 适用于爆炸性气体环境 1 区、2 区场所

021-63612218 | https://shzxfb.com
上海市奉贤区大叶公路8188号8幢

- 适用于 IIA、IIB、IIC 类爆炸性气体环境
- 适用于铠装电缆，电缆布线
- 适用于带钢丝铠装， 编织铠装和钢带铠装的电缆夹紧密封

型号选择

- 按螺纹规格、电缆结构和电缆外径选择配置；安装前按完整型号核对配套图纸。
- 订货写明完整产品型号、螺纹形式和规格、材质、数量。
- 锁母、密封垫圈、接地片、护罩等附件按用户要求配置。
- 订货时分别说明内螺纹与外螺纹的螺纹形式及规格。

SZ-BDM(X)-II-F 产品选型表

螺纹规格G	进线电缆直径范围（mm)	出线最大电缆直径（mm)	外形尺寸L（mm)	外形尺寸L1（mm)	外形尺寸D（mm)
G1/2"	Φ10-Φ14	Φ13	93	16	30
G3/4"	Φ13-Φ18	Φ18	93	16	35
G1"	Φ15-Φ22	Φ22	105	18	42
G1 1/4"	Φ22-Φ30	Φ28	116	18	53
G1 1/2"	Φ30-Φ36	Φ34	120	19	62
G2"	Φ37-Φ44	Φ45	125	19	74

外形与安装

- 用于电缆布线；安装前按完整产品型号核对配套图纸、电缆外径、螺纹接口及安装空间。
- 按所选结构配置锁母、密封垫圈、接地片或护罩。
- 填料式结构将电缆内各绝缘线芯分开填充，可分离金属内套便于安装维护。

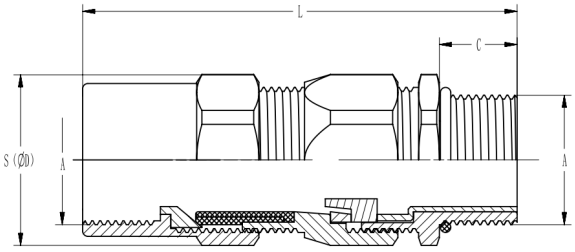

外形尺寸代号图

选型询价

请提供型号 SZ-BDM(X)-II-F、数量、连接接口及所需配置。电话：021-63612218。

SZ-BDM(X)-II-G 防爆铠装双密封接头

SZ-BDM(X)-II-G为防爆铠装双密封接头，采用双密封。用于铠装电缆，采用电缆布线。材质可选304不锈钢、316L不锈钢、黄铜镀镍。

技术参数

项目	参数与配置
产品型号	SZ-BDM(X)-II-G
密封/结构类型	双密封
可选外壳材质	304不锈钢、316L不锈钢、黄铜镀镍
布线方式	电缆布线
防爆标志（按所选配置）	Ex db IIC Gb; Ex eb IIC Gb; Ex tb IIIC Db
防护等级	IP66
适用电缆类型	铠装电缆
工作温度	-45℃ ~ +105℃
密封圈材质	硅橡胶
材质编码	G：304；H：黄铜镀镍；S：316L
可选螺纹	G管螺纹
其他螺纹	可按要求定制

产品特点

- M 公制螺纹、NPT 螺纹及 G 管螺纹，其他可定制
- 前端硅橡胶密封圈为剥铠后内层护套提供内部密封
- 密封夹紧组件，适用更广的电缆规格

适用范围

- 适用于石油开采、炼油、化工、军工等危险环境场所
- 适用于爆炸性气体环境 1 区、2 区场所
- 适用于 IIA、IIB、IIC 类爆炸性气体环境
- 适用于铠装电缆，电缆布线

- 适用于带钢丝铠装，编织铠装和钢带铠装的电缆夹紧密封

型号选择

- 按螺纹规格、电缆结构和电缆外径选择配置；安装前按完整型号核对配套图纸。
- 订货写明完整产品型号、螺纹形式和规格、材质、数量。
- 锁母、密封垫圈、接地片、护罩等附件按用户要求配置。

SZ-BDM(X)-II-G 产品选型表

螺纹规格G	进线电缆直径范围（mm）	出线最大电缆直径（mm）	外形尺寸L（mm）	外形尺寸L1（mm）	外形尺寸D（mm）
G1/2"	Φ10-Φ14	Φ12	74	16	27
G3/4"	Φ13-Φ18	Φ16	74	16	33
G1"	Φ15-Φ22	Φ22	83	18	42
G1 1/4"	Φ22-Φ30	Φ28	96	18	50
G1 1/2"	Φ30-Φ36	Φ34	104	18	65
G2"	Φ37-Φ44	Φ44	110	18	74

外形与安装

- 用于电缆布线；安装前按完整产品型号核对配套图纸、电缆外径、螺纹接口及安装空间。
- 按所选结构配置锁母、密封垫圈、接地片或护罩。

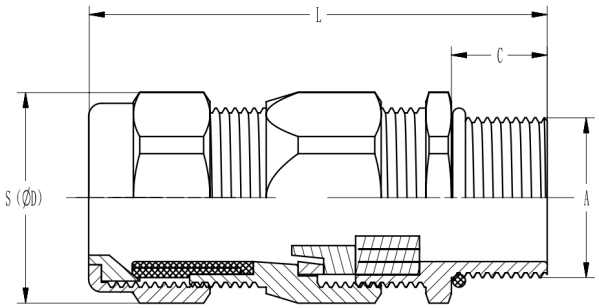

外形尺寸代号图

选型询价

请提供型号 SZ-BDM(X)-II-G、数量、连接接口及所需配置。电话：021-63612218。

SZ-BDM(X)-II-H 防爆铠装双密封接头

SZ-BDM(X)-II-H为防爆铠装双密封接头，采用双密封。用于铠装电缆，采用电缆布线。材质可选304不锈钢、316L不锈钢、黄铜镀镍。

技术参数

项目	参数与配置
产品型号	SZ-BDM(X)-II-H
密封/结构类型	双密封
可选外壳材质	304不锈钢、316L不锈钢、黄铜镀镍
布线方式	电缆布线
防爆标志（按所选配置）	Ex db IIC Gb; Ex eb IIC Gb; Ex tb IIIC Db
防护等级	IP66
适用电缆类型	铠装电缆
工作温度	-45℃ ~ +105℃
密封圈材质	硅橡胶
材质编码	G：304；H：黄铜镀镍；S：316L
可选螺纹	G管螺纹
其他螺纹	可按要求定制

产品特点

- M 公制螺纹、NPT 螺纹及 G 管螺纹，其他可定制
- 前端硅橡胶密封圈为剥铠后内层护套提供内部密封
- 密封夹紧组件，适用更广的电缆规格

适用范围

- 适用于石油开采、炼油、化工、军工等危险环境场所
- 适用于爆炸性气体环境 1 区、2 区场所
- 适用于 IIA、IIB、IIC 类爆炸性气体环境
- 适用于铠装电缆，电缆布线
- 适用于带钢丝铠装，编织铠装和钢带铠装的电缆夹紧密封

型号选择

- 按螺纹规格、电缆结构和电缆外径选择配置；安装前按完整型号核对配套图纸。
- 订货写明完整产品型号、螺纹形式和规格、材质、数量。
- 锁母、密封垫圈、接地片、护罩等附件按用户要求配置。
- 订货时分别说明内螺纹与外螺纹的螺纹形式及规格。

SZ-BDM(X)-II-H 产品选型表

螺纹规格G	进线电缆直径范围（mm）	出线最大电缆直径（mm）	外形尺寸L（mm）	外形尺寸L1（mm）	外形尺寸D（mm）
G1/2"	Φ10-Φ14	Φ12	74	16	27
G3/4"	Φ13-Φ18	Φ16	74	16	30
G1"	Φ15-Φ22	Φ22	83	18	42
G1 1/4"	Φ22-Φ30	Φ28	96	18	50
G1 1/2"	Φ30-Φ36	Φ34	104	18	65
G2"	Φ37-Φ44	Φ44	110	18	74

外形与安装

- 用于电缆布线；安装前按完整产品型号核对配套图纸、电缆外径、螺纹接口及安装空间。
- 按所选结构配置锁母、密封垫圈、接地片或护罩。

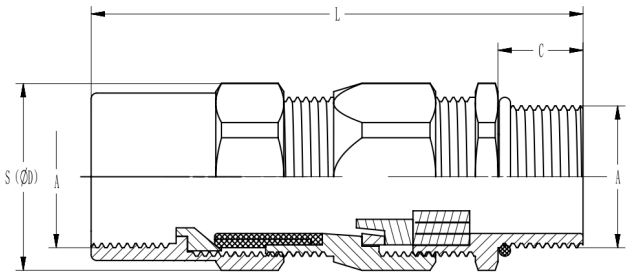

外形尺寸代号图

选型询价

请提供型号 SZ-BDM(X)-II-H、数量、连接接口及所需配置。电话：021-63612218。

SZ-BDM(S)-II-B 防爆单密封接头

SZ-BDM(S)-II-B为防爆单密封接头，采用单密封。用于非铠装电缆，采用电缆布线。材质可选304不锈钢、316L不锈钢、黄铜镀镍。

技术参数

项目	参数与配置
产品型号	SZ-BDM(S)-II-B
密封/结构类型	单密封
可选外壳材质	304不锈钢、316L不锈钢、黄铜镀镍
布线方式	电缆布线
防爆标志（按所选配置）	Ex eb IIC Gb; Ex tb IIIC Db
防护等级	IP66
适用电缆类型	非铠装电缆
工作温度	-40℃ ~ +100℃
密封圈材质	硅橡胶
材质编码	G：304；H：黄铜镀镍；S：316L
可选螺纹	公制 / NPT / G管螺纹
其他螺纹	可按要求定制

产品特点

- M 公制螺纹、NPT 螺纹及 G 管螺纹，其他可定制
- 密封圈采用硅橡胶材质，耐候性强
- 密封夹紧组件，适用更广的电缆规格

适用范围

- 适用于石油开采、 炼油、 化工、 军工等危险环境场所
- 适用于爆炸性气体环境 1 区、2 区场所
- 适用于 IIA、IIB、IIC 类爆炸性气体环境

021-63612218 | https://shzxfb.com
上海市奉贤区大叶公路8188号8幢

- 适用于非铠装电缆，电缆布线

型号选择

- 按螺纹规格、电缆结构和电缆外径选择配置；安装前按完整型号核对配套图纸。
- 订货写明完整产品型号、螺纹形式和规格、材质、数量。
- 锁母、密封垫圈、接地片、护罩等附件按用户要求配置。

SZ-BDM(S)-II-B 螺纹规格选择

公制规格A（第一列）	公制规格A（第二列）	NPT螺纹A	G螺纹A
M24*1.5	M20*1.5	1/2	1/2"
M30*1.5	M25*1.5	3/4	3/4"
M38*1.5	M32*1.5	1	1"
M45*1.5	M40*1.5	1 1/4	1 1/4"
M56*1.5	M50*1.5	1 1/2	1 1/2"
M63*1.5	M63*1.5	2	2"

外形与安装

- 用于电缆布线；安装前按完整产品型号核对配套图纸、电缆外径、螺纹接口及安装空间。
- 按所选结构配置锁母、密封垫圈、接地片或护罩。

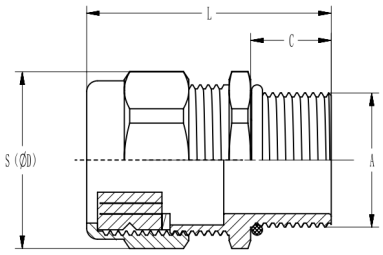

外形尺寸代号图

选型询价

请提供型号 SZ-BDM(S)-II-B、数量、连接接口及所需配置。电话：021-63612218。

SZ-BDM(S)-II-Bn 防爆单密封接头

SZ-BDM(S)-II-Bn为防爆单密封接头，采用单密封。用于非铠装电缆，采用电缆布线。材质可选304不锈钢、316L不锈钢、黄铜镀镍。

技术参数

项目	参数与配置
产品型号	SZ-BDM(S)-II-Bn
密封/结构类型	单密封
可选外壳材质	304不锈钢、316L不锈钢、黄铜镀镍
布线方式	电缆布线
防爆标志（按所选配置）	Ex eb IIC Gb; Ex tb IIIC Db
防护等级	IP66
适用电缆类型	非铠装电缆
工作温度	-40℃ ~ +100℃
密封圈材质	硅橡胶
材质编码	G：304；H：黄铜镀镍；S：316L
可选螺纹	公制 / NPT / G管螺纹
其他螺纹	可按要求定制

产品特点

- M 公制螺纹、NPT 螺纹及 G 管螺纹，其他可定制
- 密封圈采用硅橡胶材质，耐候性强
- 密封夹紧组件，适用更广的电缆规格

适用范围

- 适用于石油开采、 炼油、 化工、 军工等危险环境场所
- 适用于爆炸性气体环境 1 区、2 区场所
- 适用于 IIA、IIB、IIC 类爆炸性气体环境
- 适用于非铠装电缆，电缆布线

型号选择

- 按螺纹规格、电缆结构和电缆外径选择配置；安装前按完整型号核对配套图纸。
- 订货写明完整产品型号、螺纹形式和规格、材质、数量。
- 锁母、密封垫圈、接地片、护罩等附件按用户要求配置。

SZ-BDM(S)-II-Bn 螺纹规格选择

公制规格A（第一列）	公制规格A（第二列）	NPT螺纹A	G螺纹A
M24*1.5	M20*1.5	1/2	1/2"
M30*1.5	M25*1.5	3/4	3/4"
M38*1.5	M32*1.5	1	1"
M45*1.5	M40*1.5	1 1/4	1 1/4"
M56*1.5	M50*1.5	1 1/2	1 1/2"
M63*1.5	M63*1.5	2	2"

外形与安装

- 用于电缆布线；安装前按完整产品型号核对配套图纸、电缆外径、螺纹接口及安装空间。
- 按所选结构配置锁母、密封垫圈、接地片或护罩。

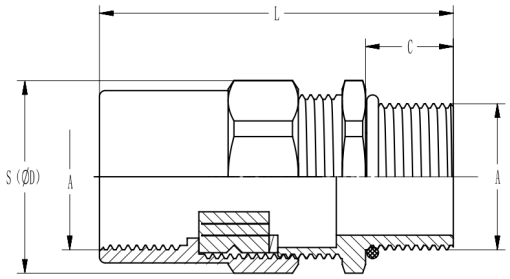

外形尺寸代号图

选型询价

请提供型号 SZ-BDM(S)-II-Bn、数量、连接接口及所需配置。电话：021-63612218。

SZ-BDM(S)-II-E 防爆填料函系列

SZ-BDM(S)-II-E为防爆填料函系列，采用填料式密封。用于铠装电缆，采用电缆布线。材质可选304不锈钢、316L不锈钢、黄铜镀镍。

技术参数

项目	参数与配置
产品型号	SZ-BDM(S)-II-E
密封/结构类型	填料式密封
可选外壳材质	304不锈钢、316L不锈钢、黄铜镀镍
布线方式	电缆布线
防爆标志（按所选配置）	Ex db IIC Gb; Ex eb IIC Gb; Ex tb IIIC Db
防护等级	IP66
适用电缆类型	铠装电缆
工作温度	-40℃ ~ +100℃
密封圈材质	丁腈橡胶
材质编码	G：304；H：黄铜镀镍；S：316L
可选螺纹	G管螺纹
其他螺纹	可按要求定制

产品特点

- M 公制螺纹、NPT 螺纹及 G 管螺纹，其他可定制
- 填料式密封结构适用于隔爆外壳电缆直接引入
- 将电缆内部各绝缘电芯分离填充阻止爆炸性气体进入电缆
- 可分离的填料用金属内套，方便安装维护
- 密封圈采用丁腈橡胶材质，耐候性强
- 密封夹紧组件，适用更广的电缆规格

适用范围

- 适用于石油开采、炼油、化工、军工等危险环境场所

- 适用于爆炸性气体环境 1 区、2 区场所
- 适用于 IIA、IIB、IIC 类爆炸性气体环境
- 适用于铠装电缆，电缆布线
- 适用于带钢丝铠装， 编织铠装和钢带铠装的电缆夹紧密封

型号选择

- 按螺纹规格、电缆结构和电缆外径选择配置；安装前按完整型号核对配套图纸。
- 订货写明完整产品型号、螺纹形式和规格、材质、数量。
- 锁母、密封垫圈、接地片、护罩等附件按用户要求配置。

SZ-BDM(S)-II-E 产品选型表

螺纹规格G	进线电缆直径范围（mm)	出线最大电缆直径（mm)	外形尺寸L（mm)	外形尺寸L1（mm)	外形尺寸D（mm)
G1/2"	Φ7-Φ15	Φ12	75	16	30
G3/4"	Φ8-Φ20	Φ22	75	16	35
G1"	Φ15-Φ25	Φ22	84	18	42
G1 1/4"	Φ24-Φ33	Φ28	96	18	53
G1 1/2"	Φ32-Φ40	Φ34	100	19	62
G2"	Φ40-Φ48	Φ45	105	19	74

外形与安装

- 用于电缆布线；安装前按完整产品型号核对配套图纸、电缆外径、螺纹接口及安装空间。
- 按所选结构配置锁母、密封垫圈、接地片或护罩。
- 填料式结构将电缆内各绝缘线芯分开填充，可分离金属内套便于安装维护。

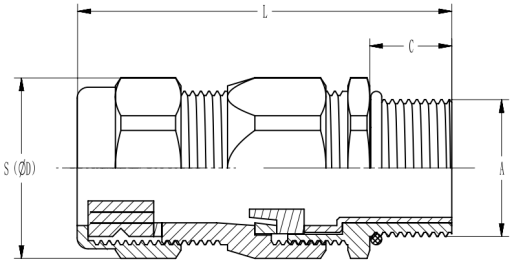

外形尺寸代号图

选型询价

请提供型号 SZ-BDM(S)-II-E、数量、连接接口及所需配置。电话：021-63612218。

SZ-BDM(S)-II-F 防爆填料函系列

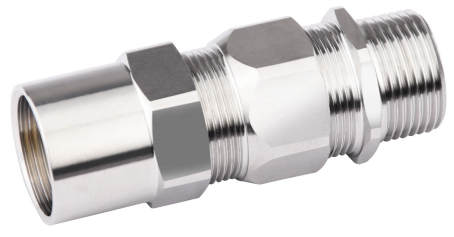

SZ-BDM(S)-II-F为防爆填料函系列，采用填料式密封。用于铠装电缆，采用电缆布线。材质可选304不锈钢、316L不锈钢、黄铜镀镍。

技术参数

项目	参数与配置
产品型号	SZ-BDM(S)-II-F
密封/结构类型	填料式密封
可选外壳材质	304不锈钢、316L不锈钢、黄铜镀镍
布线方式	电缆布线
防爆标志（按所选配置）	Ex db IIC Gb; Ex eb IIC Gb; Ex tb IIIC Db
防护等级	IP66
适用电缆类型	铠装电缆
工作温度	-40℃ ~ +100℃
密封圈材质	丁腈橡胶
材质编码	G：304；H：黄铜镀镍；S：316L
可选螺纹	G管螺纹
其他螺纹	可按要求定制

产品特点

- M 公制螺纹、NPT 螺纹及 G 管螺纹，其他可定制
- 填料式密封结构适用于隔爆外壳电缆直接引入
- 将电缆内部各绝缘电芯分离填充阻止爆炸性气体进入电缆
- 可分离的填料用金属内套，方便安装维护
- 密封圈采用丁腈橡胶材质，耐候性强
- 密封夹紧组件，适用更广的电缆规格

适用范围

- 适用于石油开采、炼油、化工、军工等危险环境场所
- 适用于爆炸性气体环境 1 区、2 区场所

- 适用于 IIA、IIB、IIC 类爆炸性气体环境
- 适用于铠装电缆，电缆布线
- 适用于带钢丝铠装，编织铠装和钢带铠装的电缆夹紧密封

型号选择

- 按螺纹规格、电缆结构和电缆外径选择配置；安装前按完整型号核对配套图纸。
- 订货写明完整产品型号、螺纹形式和规格、材质、数量。
- 锁母、密封垫圈、接地片、护罩等附件按用户要求配置。

SZ-BDM(S)-II-F 产品选型表

螺纹规格G	进线电缆直径范围（mm)	出线最大电缆直径（mm)	外形尺寸L（mm)	外形尺寸L1（mm)	外形尺寸D（mm)
G1/2"	Φ7-Φ15	Φ13	93	16	30
G3/4"	Φ8-Φ20	Φ18	93	16	35
G1"	Φ15-Φ25	Φ22	105	18	42
G1 1/4"	Φ24-Φ33	Φ28	116	18	53
G1 1/2"	Φ32-Φ40	Φ34	120	19	62
G2"	Φ40-Φ48	Φ45	125	19	74

外形与安装

- 用于电缆布线；安装前按完整产品型号核对配套图纸、电缆外径、螺纹接口及安装空间。
- 按所选结构配置锁母、密封垫圈、接地片或护罩。
- 填料式结构将电缆内各绝缘线芯分开填充，可分离金属内套便于安装维护。

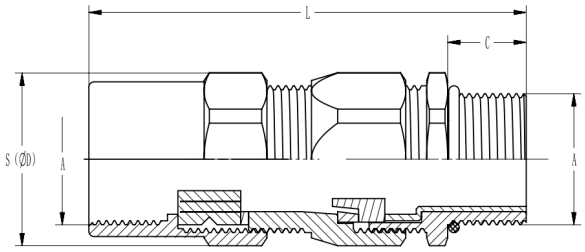

外形尺寸代号图

选型询价

请提供型号 SZ-BDM(S)-II-F、数量、连接接口及所需配置。电话：021-63612218。

SZ-BDM(S)-II-G 防爆铠装双密封接头

SZ-BDM(S)-II-G为防爆铠装双密封接头，采用双密封。用于铠装电缆，采用电缆布线。材质可选304不锈钢、316L不锈钢、黄铜镀镍。

技术参数

项目	参数与配置
产品型号	SZ-BDM(S)-II-G
密封/结构类型	双密封
可选外壳材质	304不锈钢、316L不锈钢、黄铜镀镍
布线方式	电缆布线
防爆标志（按所选配置）	Ex db IIC Gb; Ex eb IIC Gb; Ex tb IIIC Db
防护等级	IP66
适用电缆类型	铠装电缆
工作温度	-40℃ ~ +100℃
密封圈材质	硅橡胶
材质编码	G：304；H：黄铜镀镍；S：316L
可选螺纹	G管螺纹
其他螺纹	可按要求定制

产品特点

- M 公制螺纹、NPT 螺纹及 G 管螺纹，其他可定制
- 前端硅橡胶密封圈为剥铠后内层护套提供内部密封
- 密封夹紧组件，适用更广的电缆规格

适用范围

- 适用于石油开采、炼油、化工、军工等危险环境场所
- 适用于爆炸性气体环境 1 区、2 区场所
- 适用于 IIA、IIB、IIC 类爆炸性气体环境
- 适用于铠装电缆，电缆布线

021-63612218 | https://shzxfb.com
上海市奉贤区大叶公路8188号8幢

- 适用于带钢丝铠装，编织铠装和钢带铠装的电缆夹紧密封

型号选择

- 按螺纹规格、电缆结构和电缆外径选择配置；安装前按完整型号核对配套图纸。
- 订货写明完整产品型号、螺纹形式和规格、材质、数量。
- 锁母、密封垫圈、接地片、护罩等附件按用户要求配置。

SZ-BDM(S)-II-G 产品选型表

螺纹规格G	进线电缆直径范围（mm)	出线最大电缆直径（mm)	外形尺寸L（mm)	外形尺寸L1（mm)	外形尺寸D（mm)
G1/2"	Φ7-Φ15	Φ12	74	16	27
G3/4"	Φ8-Φ20	Φ16	74	16	33
G1"	Φ15-Φ25	Φ22	83	18	42
G1 1/4"	Φ24-Φ32	Φ28	96	18	50
G1 1/2"	Φ32-Φ40	Φ34	104	18	65
G2"	Φ40-Φ48	Φ44	110	18	74

外形与安装

- 用于电缆布线；安装前按完整产品型号核对配套图纸、电缆外径、螺纹接口及安装空间。
- 按所选结构配置锁母、密封垫圈、接地片或护罩。

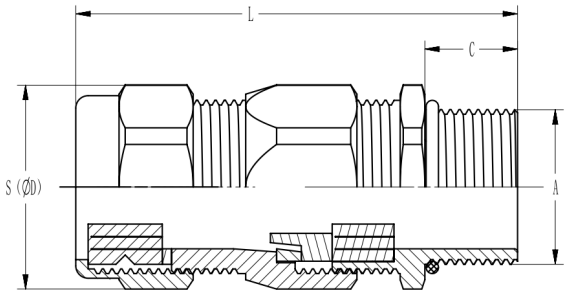

外形尺寸代号图

选型询价

请提供型号 SZ-BDM(S)-II-G、数量、连接接口及所需配置。电话：021-63612218。

SZ-BDM(S)-II-H 防爆铠装双密封接头

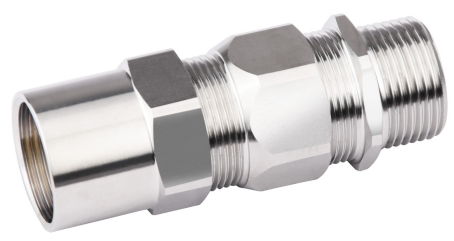

SZ-BDM(S)-II-H为防爆铠装双密封接头，采用双密封。用于铠装电缆，采用电缆布线。材质可选304不锈钢、316L不锈钢、黄铜镀镍。

技术参数

项目	参数与配置
产品型号	SZ-BDM(S)-II-H
密封/结构类型	双密封
可选外壳材质	304不锈钢、316L不锈钢、黄铜镀镍
布线方式	电缆布线
防爆标志（按所选配置）	Ex db IIC Gb; Ex eb IIC Gb; Ex tb IIIC Db
防护等级	IP66
适用电缆类型	铠装电缆
工作温度	-40℃ ~ +100℃
密封圈材质	硅橡胶
材质编码	G：304；H：黄铜镀镍；S：316L
可选螺纹	G管螺纹
其他螺纹	可按要求定制

产品特点

- M 公制螺纹、NPT 螺纹及 G 管螺纹，其他可定制
- 前端硅橡胶密封圈为剥铠后内层护套提供内部密封
- 密封夹紧组件，适用更广的电缆规格

适用范围

- 适用于石油开采、炼油、化工、军工等危险环境场所
- 适用于爆炸性气体环境 1 区、2 区场所
- 适用于 IIA、IIB、IIC 类爆炸性气体环境
- 适用于铠装电缆，电缆布线

- 适用于带钢丝铠装，编织铠装和钢带铠装的电缆夹紧密封

型号选择

- 按螺纹规格、电缆结构和电缆外径选择配置；安装前按完整型号核对配套图纸。
- 订货写明完整产品型号、螺纹形式和规格、材质、数量。
- 锁母、密封垫圈、接地片、护罩等附件按用户要求配置。

SZ-BDM(S)-II-H 产品选型表

螺纹规格G	进线电缆直径范围（mm)	出线最大电缆直径（mm)	外形尺寸L（mm)	外形尺寸L1（mm)	外形尺寸D（mm)
G1/2"	Φ7-Φ15	Φ12	74	16	27
G3/4"	Φ8-Φ20	Φ16	74	16	30
G1"	Φ15-Φ25	Φ22	83	18	42
G1 1/4"	Φ24-Φ32	Φ28	96	18	50
G1 1/2"	Φ32-Φ40	Φ34	104	18	65
G2"	Φ40-Φ48	Φ44	110	18	74

外形与安装

- 用于电缆布线；安装前按完整产品型号核对配套图纸、电缆外径、螺纹接口及安装空间。
- 按所选结构配置锁母、密封垫圈、接地片或护罩。

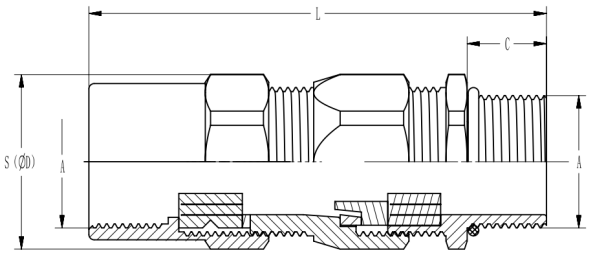

外形尺寸代号图

选型询价

请提供型号 SZ-BDM(S)-II-H、数量、连接接口及所需配置。电话：021-63612218。

SZ-BDM-B 防爆单密封接头

SZ-BDM-B为防爆单密封接头，采用单密封。用于非铠装电缆，采用电缆布线。材质可选304不锈钢、316L不锈钢、黄铜镀镍、Q235碳素钢。

技术参数

项目	参数与配置
产品型号	SZ-BDM-B
密封/结构类型	单密封
可选外壳材质	304不锈钢、316L不锈钢、黄铜镀镍、Q235碳素钢
布线方式	电缆布线
防爆标志（按所选配置）	Ex eb IIC Gb; Ex tb IIIC Db
防护等级	IP66
适用电缆类型	非铠装电缆
工作温度	-40℃ ~ +100℃
密封圈材质	丁腈橡胶
材质编码	G：304；H：黄铜镀镍；S：316L；T：Q235
可选螺纹	公制 / NPT / G管螺纹
其他螺纹	可按要求定制

产品特点

- M 公制螺纹、NPT 螺纹及 G 管螺纹，其他可定制
- 密封圈采用丁腈橡胶材质，耐候性强
- 密封夹紧组件，适用更广的电缆规格

适用范围

- 适用于石油开采、炼油、化工、军工等危险环境场所
- 适用于爆炸性气体环境 1 区、2 区场所
- 适用于 IIA、IIB、IIC 类爆炸性气体环境

- 适用于非铠装电缆，电缆布线

型号选择

- 按螺纹规格、电缆结构和电缆外径选择配置；安装前按完整型号核对配套图纸。
- 订货写明完整产品型号、螺纹形式和规格、材质、数量。
- 锁母、密封垫圈、接地片、护罩等附件按用户要求配置。

SZ-BDM-B 螺纹规格选择

公制螺纹A	NPT螺纹A	G螺纹A
M20x1.5S	1/2S	1/2"S
M20x1.5	1/2	1/2"
M25x1.5S	3/4S	3/4"S
M25x1.5	3/4	3/4"
M32x1.5S	1S	1"S
M32x1.5	1	1"
M40x1.5S	1 1/4S	1 1/4"S
M40x1.5	1 1/4	1 1/4"
M50x1.5SS	1 1/2SS	1 1/2"SS
M50x1.5S	1 1/2S	1 1/2"S
M50x1.5	1 1/2	1 1/2"
M63x1.5S	2S	2"S
M63x1.5	2	2"
M75X1.5S	2 1/2S	2 1/2"S
M75x1.5	2 1/2	2 1/2"
M90x2S	3S	3"S
M90x2	3	3"
M115X2S	4S	4"S
M115x2	4	4"

外形与安装

- 用于电缆布线；安装前按完整产品型号核对配套图纸、电缆外径、螺纹接口及安装空间。
- 按所选结构配置锁母、密封垫圈、接地片或护罩。

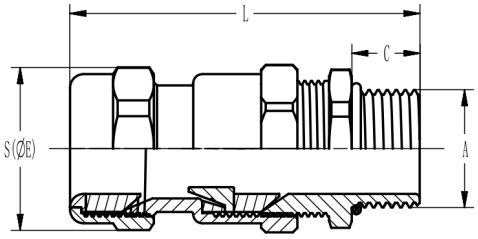

外形尺寸代号图

选型询价

请提供型号 SZ-BDM-B、数量、连接接口及所需配置。电话：021-63612218。

SZ-BDM-BN 防爆单密封接头

SZ-BDM-BN为防爆单密封接头，采用单密封。用于非铠装电缆，采用钢管布线。材质可选304不锈钢、316L不锈钢、黄铜镀镍、Q235碳素钢。

技术参数

项目	参数与配置
产品型号	SZ-BDM-BN
密封/结构类型	单密封
可选外壳材质	304不锈钢、316L不锈钢、黄铜镀镍、Q235碳素钢
布线方式	钢管布线
防爆标志（按所选配置）	Ex eb IIC Gb; Ex tb IIIC Db
防护等级	IP66
适用电缆类型	非铠装电缆
工作温度	-40℃ ~ +100℃
密封圈材质	丁腈橡胶
材质编码	G：304；H：黄铜镀镍；S：316L；T：Q235
可选螺纹	公制 / NPT / G管螺纹
其他螺纹	可按要求定制

产品特点

- M 公制螺纹、NPT 螺纹及 G 管螺纹，其他可定制
- 密封圈采用丁腈橡胶材质，耐候性强
- 密封夹紧组件，适用更广的电缆规格

适用范围

- 适用于石油开采、炼油、化工、军工等危险环境场所
- 适用于爆炸性气体环境 1 区、2 区场所
- 适用于 IIA、IIB、IIC 类爆炸性气体环境
- 适用于非铠装电缆，钢管布线

021-63612218 | https://shzxfb.com
上海市奉贤区大叶公路8188号8幢

型号选择

- 按螺纹规格、电缆结构和电缆外径选择配置；安装前按完整型号核对配套图纸。
- 订货写明完整产品型号、螺纹形式和规格、材质、数量。
- 锁母、密封垫圈、接地片、护罩等附件按用户要求配置。
- 订货时分别说明内螺纹与外螺纹的螺纹形式及规格。

SZ-BDM-BN 螺纹规格选择

公制螺纹A	NPT螺纹A	G螺纹A
M20x1.5S	1/2S	1/2"S
M20x1.5	1/2	1/2"
M25x1.5S	3/4S	3/4"S
M25x1.5	3/4	3/4"
M32x1.5S	1S	1"S
M32x1.5	1	1"
M40x1.5S	1 1/4S	1 1/4"S
M40x1.5	1 1/4	1 1/4"
M50x1.5SS	1 1/2SS	1 1/2"SS
M50x1.5S	1 1/2S	1 1/2"S
M50x1.5	1 1/2	1 1/2"
M63x1.5S	2S	2"S
M63x1.5	2	2"
M75X1.5S	2 1/2S	2 1/2"S
M75x1.5	2 1/2	2 1/2"
M90x2S	3S	3"S
M90x2	3	3"
M115X2S	4S	4"S
M115x2	4	4"

外形与安装

- 用于钢管布线；安装前按完整产品型号核对配套图纸、电缆外径、螺纹接口及安装空间。
- 按所选结构配置锁母、密封垫圈、接地片或护罩。

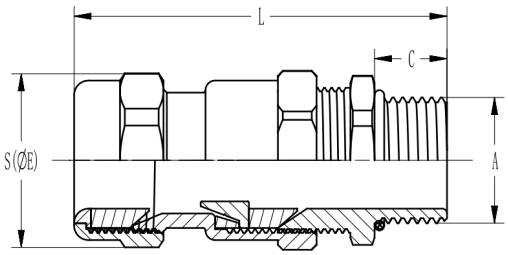

外形尺寸代号图

选型询价

请提供型号 SZ-BDM-BN、数量、连接接口及所需配置。电话：021-63612218。

SZ-BDM-E 防爆填料函系列

SZ-BDM-E为防爆填料函系列，采用填料式密封。用于铠装电缆，采用电缆布线。材质可选304不锈钢、316L不锈钢、黄铜镀镍、Q235碳素钢。

技术参数

项目	参数与配置
产品型号	SZ-BDM-E
密封/结构类型	填料式密封
可选外壳材质	304不锈钢、316L不锈钢、黄铜镀镍、Q235碳素钢
布线方式	电缆布线
防爆标志（按所选配置）	Ex db IIC Gb; Ex eb IIC Gb; Ex tb IIIC Db
防护等级	IP66
适用电缆类型	铠装电缆
工作温度	-40℃ ~ +100℃
密封圈材质	丁腈橡胶
材质编码	G：304；H：黄铜镀镍；S：316L；T：Q235
可选螺纹	公制 / NPT / G管螺纹
其他螺纹	可按要求定制

产品特点

- M 公制螺纹、NPT 螺纹及 G 管螺纹，其他可定制
- 填料式密封结构适用于隔爆外壳电缆直接引入
- 将电缆内部各绝缘电芯分离填充阻止爆炸性气体进入电缆
- 可分离的填料用金属内套，方便安装维护
- 密封圈采用丁腈橡胶材质，耐候性强
- 密封夹紧组件，适用更广的电缆规格

适用范围

- 适用于石油开采、炼油、化工、军工等危险环境场所

021-63612218 | https://shzxfb.com
上海市奉贤区大叶公路8188号8幢

- 适用于爆炸性气体环境 1 区、2 区场所
- 适用于 IIA、IIB、IIC 类爆炸性气体环境
- 适用于铠装电缆，电缆布线
- 适用于带钢丝铠装，编织铠装和钢带铠装的电缆夹紧密封

型号选择

- 按螺纹规格、电缆结构和电缆外径选择配置；安装前按完整型号核对配套图纸。
- 订货写明完整产品型号、螺纹形式和规格、材质、数量。
- 锁母、密封垫圈、接地片、护罩等附件按用户要求配置。

SZ-BDM-E 螺纹规格选择

公制螺纹A	NPT螺纹A	G螺纹A
M20x1.5	1/2	1/2"
M25x1.5S	3/4S	3/4"S
M25x1.5	3/4	3/4"
M32x1.5S	1S	1"S
M32x1.5	1	1"
M40x1.5S	1 1/4S	1 1/4"S
M40x1.5	1 1/4	1 1/4"
M50x1.5S	1 1/2S	1 1/2"S
M50x1.5	1 1/2	1 1/2"
M63x1.5S	2S	2"S
M63x1.5	2	2"
M75x1.5S	2 1/2S	2 1/2"S
M75x1.5	2 1/2	2 1/2"
M90x2S	3S	3"S
M90x2	3	3"
M115x2S	4S	4"S
M115x2	4	4"

外形与安装

- 用于电缆布线；安装前按完整产品型号核对配套图纸、电缆外径、螺纹接口及安装空间。
- 按所选结构配置锁母、密封垫圈、接地片或护罩。
- 填料式结构将电缆内各绝缘线芯分开填充，可分离金属内套便于安装维护。

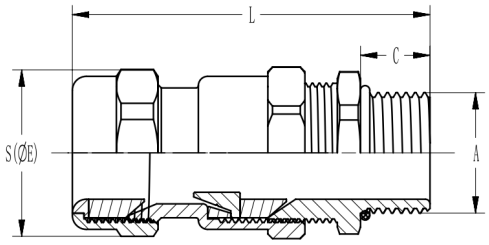

外形尺寸代号图

选型询价

请提供型号 SZ-BDM-E、数量、连接接口及所需配置。电话：021-63612218。

SZ-BDM-F 防爆填料函系列

SZ-BDM-F为防爆填料函系列，采用填料式密封。用于铠装电缆，采用钢管布线。材质可选304不锈钢、316L不锈钢、黄铜镀镍、Q235碳素钢。

技术参数

项目	参数与配置
产品型号	SZ-BDM-F
密封/结构类型	填料式密封
可选外壳材质	304不锈钢、316L不锈钢、黄铜镀镍、Q235碳素钢
布线方式	钢管布线
防爆标志（按所选配置）	Ex db IIC Gb; Ex eb IIC Gb; Ex tb IIIC Db
防护等级	IP66
适用电缆类型	铠装电缆
工作温度	-40℃ ~ +100℃
密封圈材质	丁腈橡胶
材质编码	G：304；H：黄铜镀镍；S：316L；T：Q235
可选螺纹	公制 / NPT / G管螺纹

产品特点

- 填料式密封结构适用于隔爆外壳电缆直接引入
- 将电缆内部各绝缘电芯分离填充阻止爆炸性气体进入电缆
- 可分离的填料用金属内套，方便安装维护
- 密封圈采用丁腈橡胶材质，耐候性强
- 密封夹紧组件，适用更广的电缆规格

适用范围

- 适用于石油开采、炼油、化工、军工等危险环境场所
- 适用于爆炸性气体环境 1 区、2 区场所
- 适用于 IIA、IIB、IIC 类爆炸性气体环境
- 适用于铠装电缆，钢管布线

- 适用于带钢丝铠装，编织铠装和钢带铠装的电缆夹紧密封

型号选择

- 按螺纹规格、电缆结构和电缆外径选择配置；安装前按完整型号核对配套图纸。
- 订货写明完整产品型号、螺纹形式和规格、材质、数量。
- 锁母、密封垫圈、接地片、护罩等附件按用户要求配置。
- 订货时分别说明内螺纹与外螺纹的螺纹形式及规格。

SZ-BDM-F 螺纹规格选择

公制螺纹A	NPT螺纹A	G螺纹A
M20x1.5	1/2	1/2"
M25x1.5S	3/4S	3/4"S
M25x1.5	3/4	3/4"
M32x1.5S	1S	1"S
M32x1.5	1	1"
M40x1.5S	1 1/4S	1 1/4"S
M40x1.5	1 1/4	1 1/4"
M50x1.5S	1 1/2S	1 1/2"S
M50x1.5	1 1/2	1 1/2"
M63x1.5S	2S	2"S
M63x1.5	2	2"
M75x1.5S	2 1/2S	2 1/2"S
M75x1.5	2 1/2	2 1/2"
M90x2S	3S	3"S
M90x2	3	3"
M115x2S	4S	4"S
M115x2	4	4"

外形与安装

- 用于钢管布线；安装前按完整产品型号核对配套图纸、电缆外径、螺纹接口及安装空间。
- 按所选结构配置锁母、密封垫圈、接地片或护罩。
- 填料式结构将电缆内各绝缘线芯分开填充，可分离金属内套便于安装维护。

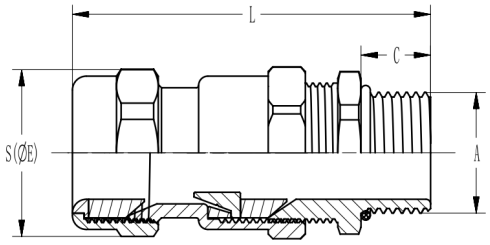

外形尺寸代号图

选型询价

请提供型号 SZ-BDM-F、数量、连接接口及所需配置。电话：021-63612218。

SZ-BDM-G 防爆铠装双密封接头

SZ-BDM-G为防爆铠装双密封接头，采用双密封。用于铠装电缆，采用电缆布线。材质可选304不锈钢、316L不锈钢、黄铜镀镍、Q235碳素钢。

技术参数

项目	参数与配置
产品型号	SZ-BDM-G
密封/结构类型	双密封
可选外壳材质	304不锈钢、316L不锈钢、黄铜镀镍、Q235碳素钢
布线方式	电缆布线
防爆标志（按所选配置）	Ex db IIC Gb; Ex eb IIC Gb; Ex tb IIIC Db
防护等级	IP66
适用电缆类型	铠装电缆
工作温度	-40℃ ~ +100℃
密封圈材质	丁腈橡胶
材质编码	G：304；H：黄铜镀镍；S：316L；T：Q235
可选螺纹	公制 / NPT / G管螺纹
其他螺纹	可按要求定制

产品特点

- M 公制螺纹、NPT 螺纹及 G 管螺纹，其他可定制
- 前端丁腈橡胶密封圈为剥铠后内层护套提供内部密封
- 可逆铠装夹紧装置
- 密封夹紧组件，适用更广的电缆规格

适用范围

- 适用于石油开采、炼油、化工、军工等危险环境场所
- 适用于爆炸性气体环境 1 区、2 区场所
- 适用于 IIA、IIB、IIC 类爆炸性气体环境

021-63612218 | https://shzxfb.com
上海市奉贤区大叶公路8188号8幢

- 适用于铠装电缆，电缆布线
- 适用于带钢丝铠装，编织铠装和钢带铠装的电缆夹紧密封

型号选择

- 按螺纹规格、电缆结构和电缆外径选择配置；安装前按完整型号核对配套图纸。
- 订货写明完整产品型号、螺纹形式和规格、材质、数量。
- 锁母、密封垫圈、接地片、护罩等附件按用户要求配置。

SZ-BDM-G 螺纹规格选择

公制螺纹A	NPT螺纹A	G螺纹A
M20x1.5	1/2	1/2"
M25x1.5S	3/4S	3/4"S
M25x1.5	3/4	3/4"
M32x1.5S	1S	1"S
M32x1.5	1	1"
M40x1.5S	1 1/4S	1 1/4"S
M40x1.5	1 1/4	1 1/4"
M50x1.5S	1 1/2S	1 1/2"S
M50x1.5	1 1/2	1 1/2"
M63x1.5S	2S	2"S
M63x1.5	2	2"
M75x1.5S	2 1/2S	2 1/2"S
M75x1.5	2 1/2	2 1/2"
M90x2S	3S	3"S
M90x2	3	3"
M115x2S	4S	4"S
M115x2	4	4"

外形与安装

- 用于电缆布线；安装前按完整产品型号核对配套图纸、电缆外径、螺纹接口及安装空间。
- 按所选结构配置锁母、密封垫圈、接地片或护罩。

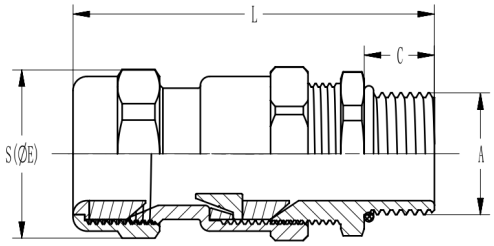

外形尺寸代号图

选型询价

请提供型号 SZ-BDM-G、数量、连接接口及所需配置。电话：021-63612218。

SZ-BDM-H 防爆铠装双密封接头

SZ-BDM-H为防爆铠装双密封接头，采用双密封。用于铠装电缆，采用钢管布线。材质可选304不锈钢、316L不锈钢、黄铜镀镍、Q235碳素钢。

技术参数

项目	参数与配置
产品型号	SZ-BDM-H
密封/结构类型	双密封
可选外壳材质	304不锈钢、316L不锈钢、黄铜镀镍、Q235碳素钢
布线方式	钢管布线
防爆标志（按所选配置）	Ex db IIC Gb; Ex eb IIC Gb; Ex tb IIIC Db
防护等级	IP66
适用电缆类型	铠装电缆
工作温度	-40℃ ~ +100℃
材质编码	G：304；H：黄铜镀镍；S：316L；T：Q235
可选螺纹	公制 / NPT / G管螺纹
其他螺纹	可按要求定制

产品特点

- M 公制螺纹、NPT 螺纹及 G 管螺纹，其他可定制
- 可逆铠装夹紧装置
- 密封夹紧组件，适用更广的电缆规格
- 前端密封圈为剥铠后内层护套提供内部密封

适用范围

- 适用于石油开采、炼油、化工、军工等危险环境场所
- 适用于爆炸性气体环境 1 区、2 区场所
- 适用于 IIA、IIB、IIC 类爆炸性气体环境
- 适用于铠装电缆，钢管布线
- 适用于带钢丝铠装，编织铠装和钢带铠装的电缆夹紧密封

型号选择

- 按螺纹规格、电缆结构和电缆外径选择配置；安装前按完整型号核对配套图纸。
- 订货写明完整产品型号、螺纹形式和规格、材质、数量。
- 锁母、密封垫圈、接地片、护罩等附件按用户要求配置。
- 订货时分别说明内螺纹与外螺纹的螺纹形式及规格。

SZ-BDM-H 螺纹规格选择

公制螺纹A	NPT螺纹A	G螺纹A
M20x1.5	1/2	1/2"
M25x1.5S	3/4S	3/4"S
M25x1.5	3/4	3/4"
M32x1.5S	1S	1"S
M32x1.5	1	1"
M40x1.5S	1 1/4S	1 1/4"S
M40x1.5	1 1/4	1 1/4"
M50x1.5S	1 1/2S	1 1/2"S
M50x1.5	1 1/2	1 1/2"
M63x1.5S	2S	2"S
M63x1.5	2	2"
M75x1.5S	2 1/2S	2 1/2"S
M75x1.5	2 1/2	2 1/2"
M90x2S	3S	3"S
M90x2	3	3"
M115x2S	4S	4"S
M115x2	4	4"

外形与安装

- 用于钢管布线；安装前按完整产品型号核对配套图纸、电缆外径、螺纹接口及安装空间。
- 按所选结构配置锁母、密封垫圈、接地片或护罩。

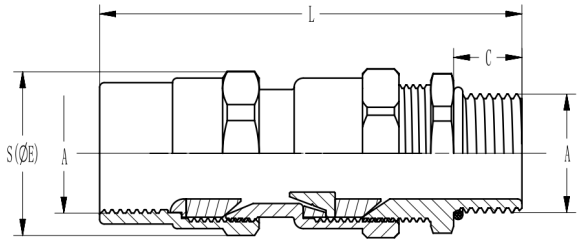

外形尺寸代号图

选型询价

请提供型号 SZ-BDM-H、数量、连接接口及所需配置。电话：021-63612218。

SZ-BDM-IV 防爆单密封接头

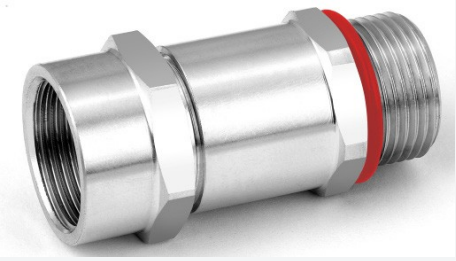

SZ-BDM-IV为防爆单密封接头，采用单密封。用于非铠装电缆，采用钢管布线。材质可选304不锈钢、316L不锈钢、黄铜镀镍、Q235碳素钢。

技术参数

项目	参数与配置
产品型号	SZ-BDM-IV
密封/结构类型	单密封
可选外壳材质	304不锈钢、316L不锈钢、黄铜镀镍、Q235碳素钢
布线方式	钢管布线
防爆标志（按所选配置）	Ex db IIC Gb; Ex eb IIC Gb; Ex tb IIIC Db
防护等级	IP66/IP68 (1.2m,1h)
适用电缆类型	非铠装电缆
工作温度	-45℃ ~ +135℃
材质编码	G：304；H：黄铜镀镍；S：316L；T：Q235
可选螺纹	G管螺纹

适用范围

- 适用于石油开采、炼油、化工、军工等危险环境场所
- 适用于爆炸性气体环境 1 区、2 区场所
- 适用于 IIA、IIB、IIC 类爆炸性气体环境
- 适用于非铠装电缆，钢管布线

型号选择

- 按螺纹规格、电缆结构和电缆外径选择配置；安装前按完整型号核对配套图纸。
- 订货写明完整产品型号、螺纹形式和规格、材质、数量。
- 锁母、密封垫圈、接地片、护罩等附件按用户要求配置。
- 订货时分别说明内螺纹与外螺纹的螺纹形式及规格。

021-63612218 | https://shzxfb.com
上海市奉贤区大叶公路8188号8幢

SZ-BDM-IV 产品选型表

螺纹规格G	适用电缆外径（mm）	外形尺寸L（mm）	外形尺寸L1（mm）	外形尺寸D（mm）
G1/2"	Φ6-Φ10	80	15	28
G3/4"	Φ9-Φ14	80	15	33
G1"	Φ12-Φ18	85	19	42
G1 1/4"	Φ16-Φ27	100	19	53
G1 1/2"	Φ18-Φ30	100	19	62
G2"	Φ27-Φ41	100	19	74
G2 1/2"	Φ42-Φ56	120	24	90
G3"	Φ45-Φ65	120	24	102
G4"	Φ65-Φ85	120	24	126

外形与安装

- 用于钢管布线；安装前按完整产品型号核对配套图纸、电缆外径、螺纹接口及安装空间。
- 按所选结构配置锁母、密封垫圈、接地片或护罩。

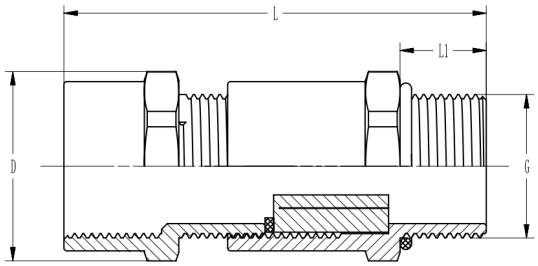

外形尺寸代号图

选型询价

请提供型号 SZ-BDM-IV、数量、连接接口及所需配置。电话：021-63612218。

SZ-BDM-VI 防爆单密封接头

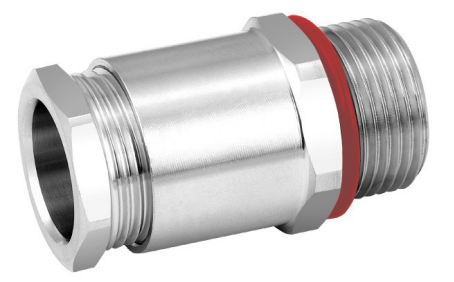

SZ-BDM-VI为防爆单密封接头，采用单密封。用于非铠装电缆，采用电缆布线。材质可选304不锈钢、316L不锈钢、黄铜镀镍、Q235碳素钢。

技术参数

项目	参数与配置
产品型号	SZ-BDM-VI
密封/结构类型	单密封
可选外壳材质	304不锈钢、316L不锈钢、黄铜镀镍、Q235碳素钢
布线方式	电缆布线
防爆标志（按所选配置）	Ex db IIC Gb; Ex eb IIC Gb; Ex tb IIIC Db
防护等级	IP66/IP68 (1.2m,1h)
适用电缆类型	非铠装电缆
工作温度	-45℃ ~ +135℃
材质编码	G：304；H：黄铜镀镍；S：316L；T：Q235
可选螺纹	G管螺纹

适用范围

- 适用于石油开采、炼油、化工、军工等危险环境场所
- 适用于爆炸性气体环境 1 区、2 区场所
- 适用于 IIA、IIB、IIC 类爆炸性气体环境
- 适用于非铠装电缆，电缆布线

型号选择

- 按螺纹规格、电缆结构和电缆外径选择配置；安装前按完整型号核对配套图纸。
- 订货写明完整产品型号、螺纹形式和规格、材质、数量。
- 锁母、密封垫圈、接地片、护罩等附件按用户要求配置。

SZ-BDM-VI 产品选型表

螺纹规格G	适用电缆外径（mm）	外形尺寸L（mm）	外形尺寸L1（mm）	外形尺寸D（mm）
G1/2"	Φ6-Φ10	65	15	28
G3/4"	Φ9-Φ14	65	15	33
G1"	Φ12-Φ18	75	19	42
G1 1/4"	Φ16-Φ27	85	19	53
G1 1/2"	Φ18-Φ30	85	19	62
G2"	Φ27-Φ41	90	19	74
G2 1/2"	Φ42-Φ56	102	24	90
G3"	Φ45-Φ65	102	24	102
G4"	Φ65-Φ85	115	24	126

外形与安装

- 用于电缆布线；安装前按完整产品型号核对配套图纸、电缆外径、螺纹接口及安装空间。
- 按所选结构配置锁母、密封垫圈、接地片或护罩。

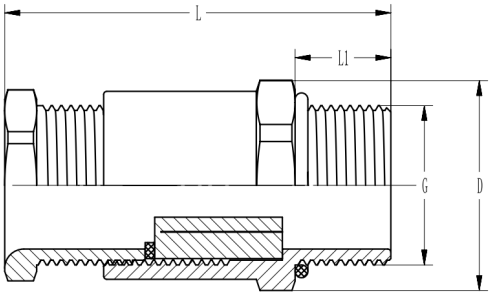

外形尺寸代号图

选型询价

请提供型号 SZ-BDM-VI、数量、连接接口及所需配置。电话：021-63612218。

SZ-BDM-D 防爆单密封接头

SZ-BDM-D为防爆单密封接头，采用单密封。用于非铠装电缆，采用钢管布线。材质可选304不锈钢、316L不锈钢、黄铜镀镍、Q235碳素钢。

技术参数

项目	参数与配置
产品型号	SZ-BDM-D
密封/结构类型	单密封
可选外壳材质	304不锈钢、316L不锈钢、黄铜镀镍、Q235碳素钢
布线方式	钢管布线
防爆标志（按所选配置）	Ex eb IIC Gb; Ex tb IIIC Db
防护等级	IP66
适用电缆类型	非铠装电缆
工作温度	-40℃ ~ +100℃
密封圈材质	丁腈橡胶
材质编码	G：304；H：黄铜镀镍；S：316L；T：Q235
可选螺纹	公制 / NPT / G管螺纹
其他螺纹	可按要求定制

产品特点

- M 公制螺纹、NPT 螺纹及 G 管螺纹，其他可定制
- 密封圈采用丁腈橡胶材质，耐候性强
- 密封夹紧组件，适用更广的电缆规格

适用范围

- 适用于石油开采、炼油、化工、军工等危险环境场所
- 适用于爆炸性气体环境 1 区、2 区场所
- 适用于 IIA、IIB、IIC 类爆炸性气体环境

- 适用于非铠装电缆，钢管布线

型号选择

- 按螺纹规格、电缆结构和电缆外径选择配置；安装前按完整型号核对配套图纸。
- 订货写明完整产品型号、螺纹形式和规格、材质、数量。
- 锁母、密封垫圈、接地片、护罩等附件按用户要求配置。
- 订货时分别说明内螺纹与外螺纹的螺纹形式及规格。

SZ-BDM-D 螺纹规格选择

公制螺纹A	NPT螺纹A	G螺纹A
M20x1.5S	1/2S	1/2"S
M20x1.5	1/2	1/2"
M25x1.5S	3/4S	3/4"S
M25x1.5	3/4	3/4"
M32x1.5S	1S	1"S
M32x1.5	1	1"
M40x1.5S	1 1/4S	1 1/4"S
M40x1.5	1 1/4	1 1/4"
M50x1.5S	1 1/2S	1 1/2"S
M50x1.5	1 1/2	1 1/2"
M60x1.5S	2S	2"S
M60x1.5	2	2"

外形与安装

- 用于钢管布线；安装前按完整产品型号核对配套图纸、电缆外径、螺纹接口及安装空间。
- 按所选结构配置锁母、密封垫圈、接地片或护罩。

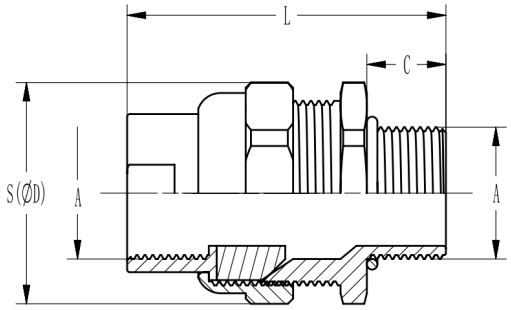

外形尺寸代号图

选型询价

请提供型号 SZ-BDM-D、数量、连接接口及所需配置。电话：021-63612218。