防爆接线盒系列

SZ 系列 · 产品选型与技术资料

上海鑫中兴防爆科技有限公司

产品目录

SZ-AH铝合金防爆接线盒（IIB）

SZ-AH铝合金防爆接线盒（IIC）

SZ-AH不锈钢防爆接线盒（IIC）

SZ-AH碳素钢防爆接线盒（IIC）

SZ-AH IIC-UK 防爆接线盒（IIC-UK端子型）

按用途、连接形式、材质及尺寸选型。订货请提供完整型号、所需配置、接口规格和数量。

产品图片展示相应结构外观，尺寸及具体配置按本款选型表查阅。

SZ-AH铝合金防爆接线盒（IIB）

SZ-AH IIB铝合金防爆接线盒用于钢管或电缆线路的连接与分支，提供一平、二平、三平、四平、角平及对应吊式结构。额定电流20A、额定电压AC380V/220V，外壳防护等级IP66。

铝合金 IIB 接线盒实物图（视图 2）

技术参数

项目	参数与配置
外壳材质	铝合金
气体防爆标志	Ex db IIB T6 Gb
粉尘防爆标志	Ex tb IIIC T80℃ Db
额定电流	20A
额定电压	AC380V / 220V
外壳防护等级	IP66
防腐等级	WF2
使用环境温度	-40℃ ~ +60℃
产品工作温度	-40℃ ~ +80℃
布线方式	钢管或电缆布线
执行标准	GB 3836.1、GB 3836.2、GB 3836.31

产品特点

- 具有一平、二平、三平、四平、角平及相应吊式结构，便于按线路方向与分支数量选型。
- 配备防扭转专用接线端子，便于导线连接。

- 引入口常规采用管螺纹，可按连接需要选择公制或NPT螺纹。
- 可采用钢管或电缆布线。

适用范围

- 用于石油采炼、储存、化工、医药等场所的线路连接与分支；气体环境按IIB等级及本款防爆标志选型。
- 适用爆炸性气体环境1区、2区。
- 粉尘环境选型须与本款粉尘防爆标志及现场分区相匹配。

型号选择

- 先按线路连接方向选择一平、二平、三平、四平或角平；需要吊式引入口时选择对应吊式。
- 再确定G、公制或NPT螺纹规格，并结合电缆外径选择相应引入口。
- 订货注明IIB铝合金型、结构形式、螺纹类型与规格以及所需防爆型式。

SZ-AH 结构形式选择

结构代码	平盖形式	吊式形式
A	一平	一吊
B	二平	二吊
C	三平	三吊
D	四平	四吊
E	角平	角吊

SZ-AH 引入口螺纹选项

公制螺纹	NPT螺纹	G管螺纹
M20×1.5	NPT1/2	G1/2"
M25×1.5	NPT3/4	G3/4"
M32×1.5	NPT1	G1"
M40×1.5	NPT1 1/4	G1 1/4"
M50×1.5	NPT1 1/2	G1 1/2"
M63×1.5	NPT2	G2"

外形与安装

- 按钢管或电缆布线方式配置相应引入口，连接螺纹类型及规格应一致。
- 吊式产品常规供货时，吊盖引入口与壳体引入口螺纹规格一致；不同规格需在订货时注明。
- 安装前按所选结构的配套外形图核对尺寸代号和安装空间。

选型询价

请提供型号 SZ-AH、数量、连接接口及所需配置。电话：021-63612218。

SZ-AH铝合金防爆接线盒（IIC）

SZ-AH IIC铝合金防爆接线盒用于需要IIC气体防爆等级的线路连接与分支，提供平式和吊式结构，支持G、公制及NPT引入口选择。额定电流20A、额定电压AC380V/220V，外壳防护等级IP66。

橙盖 IIC 铝合金接线盒实物图（视图 2）

技术参数

项目	参数与配置
外壳材质	铝合金
气体防爆标志	Ex db IIC T6 Gb
粉尘防爆标志	Ex tb IIIC T80℃ Db
额定电流	20A
额定电压	AC380V / 220V
外壳防护等级	IP66
防腐等级	WF2
使用环境温度	-40℃ ~ +60℃
产品工作温度	-40℃ ~ +80℃
布线方式	钢管或电缆布线
执行标准	GB 3836.1、GB 3836.2、GB 3836.31

产品特点

- 具有一平、二平、三平、四平、角平及相应吊式结构，便于按线路方向与分支数量选型。

- 配备防扭转专用接线端子，便于导线连接。
- 引入口常规采用管螺纹，可按连接需要选择公制或NPT螺纹。
- 可采用钢管或电缆布线。

适用范围

- 用于石油采炼、储存、化工、医药等场所的线路连接与分支；气体环境按IIC等级及本款防爆标志选型。
- 适用爆炸性气体环境1区、2区。
- 粉尘环境选型须与本款粉尘防爆标志及现场分区相匹配。

型号选择

- 先按线路连接方向选择一平、二平、三平、四平或角平；需要吊式引入口时选择对应吊式。
- 再确定G、公制或NPT螺纹规格，并结合电缆外径选择相应引入口。
- 订货注明IIC铝合金型、结构形式、螺纹类型与规格以及所需防爆型式。

SZ-AH 结构形式选择

结构代码	平盖形式	吊式形式
A	一平	一吊
B	二平	二吊
C	三平	三吊
D	四平	四吊
E	角平	角吊

SZ-AH 引入口螺纹选项

公制螺纹	NPT螺纹	G管螺纹
M20×1.5	NPT1/2	G1/2"
M25×1.5	NPT3/4	G3/4"
M32×1.5	NPT1	G1"
M40×1.5	NPT1 1/4	G1 1/4"
M50×1.5	NPT1 1/2	G1 1/2"
M63×1.5	NPT2	G2"

外形与安装

- 按钢管或电缆布线方式配置相应引入口，连接螺纹类型及规格应一致。
- 吊式产品常规供货时，吊盖引入口与壳体引入口螺纹规格一致；不同规格需在订货时注明。
- 安装前按所选结构的配套外形图核对尺寸代号和安装空间。

选型询价

请提供型号 SZ-AH、数量、连接接口及所需配置。电话：021-63612218。

SZ-AH不锈钢防爆接线盒（IIC）

SZ-AH IIC不锈钢防爆接线盒提供304或316L不锈钢材质选择，用于钢管或电缆线路的连接与分支。具有平式、吊式及多种接线方向，额定电流20A、额定电压AC380V/220V，外壳防护等级IP66。

不锈钢光面盖接线盒实物图（视图 2）

不锈钢带字盖型实物图

技术参数

项目	参数与配置
外壳材质	304/316L不锈钢
气体防爆标志	Ex db IIC T6 Gb
粉尘防爆标志	Ex tb IIIC T80℃ Db
额定电流	20A
额定电压	AC380V / 220V
外壳防护等级	IP66
防腐等级	WF2
使用环境温度	-40℃ ~ +60℃
产品工作温度	-40℃ ~ +80℃
布线方式	钢管或电缆布线
执行标准	GB 3836.1、GB 3836.2、GB 3836.31

产品特点

- 具有一平、二平、三平、四平、角平及相应吊式结构，便于按线路方向与分支数量选型。
- 配备防扭转专用接线端子，便于导线连接。

- 引入口常规采用管螺纹，可按连接需要选择公制或NPT螺纹。
- 可采用钢管或电缆布线。

适用范围

- 用于石油采炼、储存、化工、医药等场所的线路连接与分支；气体环境按IIC等级及本款防爆标志选型。
- 适用爆炸性气体环境1区、2区。
- 粉尘环境选型须与本款粉尘防爆标志及现场分区相匹配。

型号选择

- 先按线路连接方向选择一平、二平、三平、四平或角平；需要吊式引入口时选择对应吊式。
- 再确定G、公制或NPT螺纹规格，并结合电缆外径选择相应引入口。
- 订货注明IIC不锈钢型、结构形式、螺纹类型与规格以及所需防爆型式。

SZ-AH 结构形式选择

结构代码	平盖形式	吊式形式
A	一平	一吊
B	二平	二吊
C	三平	三吊
D	四平	四吊
E	角平	角吊

SZ-AH 引入口螺纹选项

公制螺纹	NPT螺纹	G管螺纹
M20×1.5	NPT1/2	G1/2"
M25×1.5	NPT3/4	G3/4"
M32×1.5	NPT1	G1"
M40×1.5	NPT1 1/4	G1 1/4"
M50×1.5	NPT1 1/2	G1 1/2"
M63×1.5	NPT2	G2"

外形与安装

- 按钢管或电缆布线方式配置相应引入口，连接螺纹类型及规格应一致。
- 吊式产品常规供货时，吊盖引入口与壳体引入口螺纹规格一致；不同规格需在订货时注明。
- 安装前按所选结构的配套外形图核对尺寸代号和安装空间。

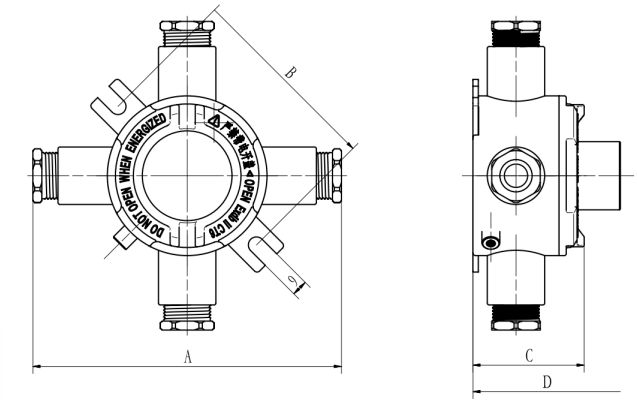

该不锈钢页配套A/B/C/D正视与侧视图

选型询价

请提供型号 SZ-AH、数量、连接接口及所需配置。电话：021-63612218。

SZ-AH碳素钢防爆接线盒（IIC）

SZ-AH IIC碳素钢防爆接线盒用于钢管或电缆线路的连接与分支，提供一平至四平、角平及对应吊式结构。额定电流20A、额定电压AC380V/220V，该型外壳防护等级为IP68，防腐等级WF2。

碳素钢接线盒实物图（视图 2）

技术参数

项目	参数与配置
外壳材质	碳素钢
气体防爆标志	Ex db IIC T6 Gb
粉尘防爆标志	Ex tb IIIC T80℃ Db
额定电流	20A
额定电压	AC380V / 220V
外壳防护等级	IP68
防腐等级	WF2
使用环境温度	-40℃ ~ +60℃
产品工作温度	-40℃ ~ +80℃
布线方式	钢管或电缆布线
执行标准	GB 3836.1、GB 3836.2、GB 3836.31

产品特点

- 具有一平、二平、三平、四平、角平及相应吊式结构，便于按线路方向与分支数量选型。
- 配备防扭转专用接线端子，便于导线连接。
- 引入口常规采用管螺纹，可按连接需要选择公制或NPT螺纹。
- 可采用钢管或电缆布线。

适用范围

- 用于石油采炼、储存、化工、医药等场所的线路连接与分支；气体环境按IIC等级及本款防爆标志选型。
- 适用爆炸性气体环境1区、2区。
- 粉尘环境选型须与本款粉尘防爆标志及现场分区相匹配。

型号选择

- 先按线路连接方向选择一平、二平、三平、四平或角平；需要吊式引入口时选择对应吊式。
- 再确定G、公制或NPT螺纹规格，并结合电缆外径选择相应引入口。
- 订货注明IIC碳素钢型、结构形式、螺纹类型与规格以及所需防爆型式。

SZ-AH 结构形式选择

结构代码	平盖形式	吊式形式
A	一平	一吊
B	二平	二吊
C	三平	三吊
D	四平	四吊
E	角平	角吊

SZ-AH 引入口螺纹选项

公制螺纹	NPT螺纹	G管螺纹
M20×1.5	NPT1/2	G1/2"
M25×1.5	NPT3/4	G3/4"
M32×1.5	NPT1	G1"
M40×1.5	NPT1 1/4	G1 1/4"
M50×1.5	NPT1 1/2	G1 1/2"
M63×1.5	NPT2	G2"

外形与安装

- 按钢管或电缆布线方式配置相应引入口，连接螺纹类型及规格应一致。
- 吊式产品常规供货时，吊盖引入口与壳体引入口螺纹规格一致；不同规格需在订货时注明。
- 安装前按所选结构的配套外形图核对尺寸代号和安装空间。

选型询价

请提供型号 SZ-AH、数量、连接接口及所需配置。电话：021-63612218。

SZ-AH IIC-UK 防爆接线盒（IIC-UK端子型）

SZ-AH IIC-UK防爆接线盒用于线路连接与分支，盒内配置排列式接线端子，提供多种引入口方向和螺纹规格。额定电流20A、额定电压AC380V/220V，外壳防护等级IP66。

IIC-UK 接线盒实物图（视图 2）

技术参数

项目	参数与配置
气体防爆标志	Ex db IIC T6 Gb
粉尘防爆标志	Ex tb IIIC T80℃ Db
额定电流	20A
额定电压	AC380V / 220V
外壳防护等级	IP66
防腐等级	WF2
使用环境温度	-40℃ ~ +60℃
产品工作温度	-40℃ ~ +80℃
布线方式	钢管或电缆布线
执行标准	GB 3836.1、GB 3836.2、GB 3836.3、GB 3836.31

产品特点

- 具有一平、二平、三平、四平、角平及相应吊式结构，便于按线路方向与分支数量选型。
- 盒内配置排列式接线端子，开盖后可进行接线操作。

- 引入口常规采用管螺纹，可按连接需要选择公制或NPT螺纹。
- 可采用钢管或电缆布线。

适用范围

- 用于石油采炼、储存、化工、医药等场所的线路连接与分支；气体环境按IIC等级及本款防爆标志选型。
- 适用爆炸性气体环境1区、2区。
- 粉尘环境选型须与本款粉尘防爆标志及现场分区相匹配。

型号选择

- 先按线路连接方向选择一平、二平、三平、四平或角平；需要吊式引入口时选择对应吊式。
- 再确定G、公制或NPT螺纹规格，并结合电缆外径选择相应引入口。
- 订货注明IIC-UK端子型、结构形式、螺纹类型与规格以及所需防爆型式。

SZ-AH IIC-UK 结构形式选择

结构代码	平盖形式	吊式形式
A	一平	一吊
B	二平	二吊
C	三平	三吊
D	四平	四吊
E	角平	角吊

SZ-AH IIC-UK 引入口螺纹选项

公制螺纹	NPT螺纹	G管螺纹
M20×1.5	NPT1/2	G1/2"
M25×1.5	NPT3/4	G3/4"
M32×1.5	NPT1	G1"
M40×1.5	NPT1 1/4	G1 1/4"
M50×1.5	NPT1 1/2	G1 1/2"
M63×1.5	NPT2	G2"

外形与安装

- 按钢管或电缆布线方式配置相应引入口，连接螺纹类型及规格应一致。
- 吊式产品常规供货时，吊盖引入口与壳体引入口螺纹规格一致；不同规格需在订货时注明。
- 安装前按所选结构的配套外形图核对尺寸代号和安装空间。

选型询价

请提供型号 SZ-AH IIC-UK、数量、连接接口及所需配置。电话：021-63612218。